ECO FTS-63 / R

EN 1155 F CE

ECO

产品描述		FTS 63	FTS 63-R
关门力度 (无级可调)	力度依据EN标准	2 – 5 (2 – 6)	2 – 5 (2 – 6)
门宽 按照欧标	≤ 1.250 mm	■	■
	≤ 1.400 mm	◘	◘
尺寸 (包含安装背板)	长度（mm） 宽度（mm） 高度（mm）	372 62 72	507 62 77
适用于DIN左/右手门 (注意订货说明)		■	■
上锁速度 (无级可调)		■	■
开门缓冲 (无级可调)		■	■
关门速度 (无级可调)		■	■
开门角度	标准 带特殊折臂	85° - 115° * 115° - 155° *	
根据欧洲标准测试		EN 1155	
适用于防烟防火门		F	
根据欧洲标准认证		CE	

*依据门结构

■ 适用
- 不适用
◘ 可选

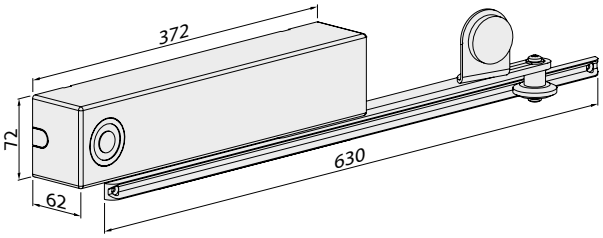

尺寸: FTS-63

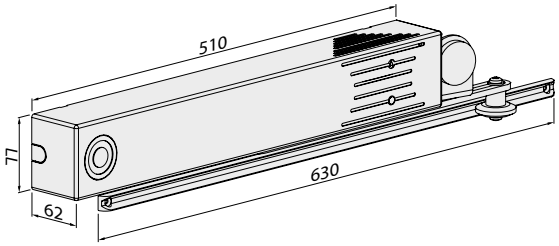

尺寸: FTS-63 R

钢制门

木制门

型材门

ECO FTS-63 / R ■ 特殊功能

ECO 带停门功能的FTS-63 / R 闭门器，用于有特殊用途的项目。比如，带停门功能的闭门器主要用于养老院，幼儿园，学校，医院和其他建筑，当门被打开时，会尽可能推迟关门时间。

ECO FTS-63 / R 的设计理念为当闭门器滑臂上的电磁铁在开启位置停门时，门从FTS脱离确保自由移动功能的实现；在与一个单独的或综合的烟雾探测开关连接实现烟雾感应功能时，能让闭门器正常工作及滑臂关上门。

ECO FTS-63 / R有两个级别 2 – 5 和 2 – 6。最大门宽1.400 mm；（根据EN 1155检测）

跟据DIBt的停门装置准则，自由移动功能闭门器与FH及 RS-门非常类似，

安装

DIN左、DIN右手门安装镜像关系

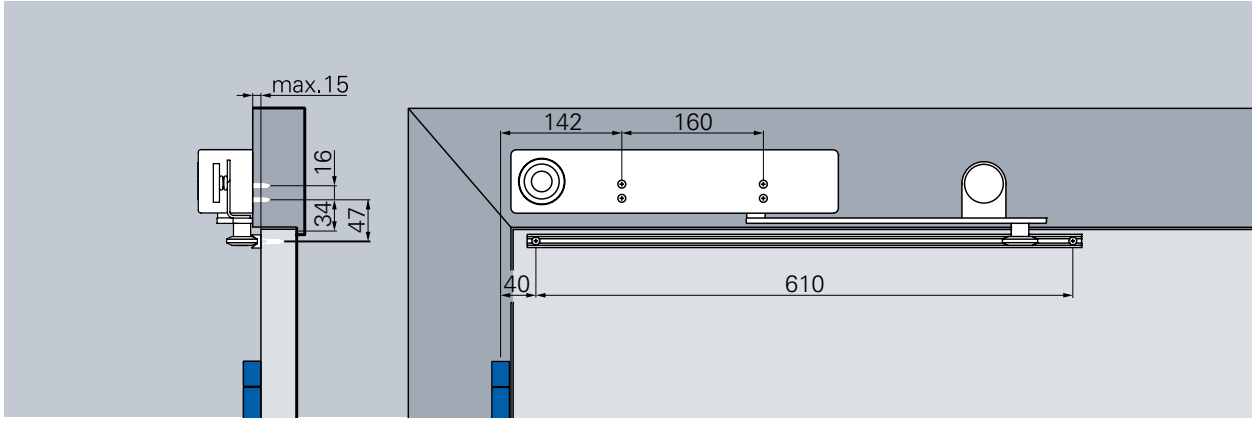

标准安装, 铰链侧 - FTS-63

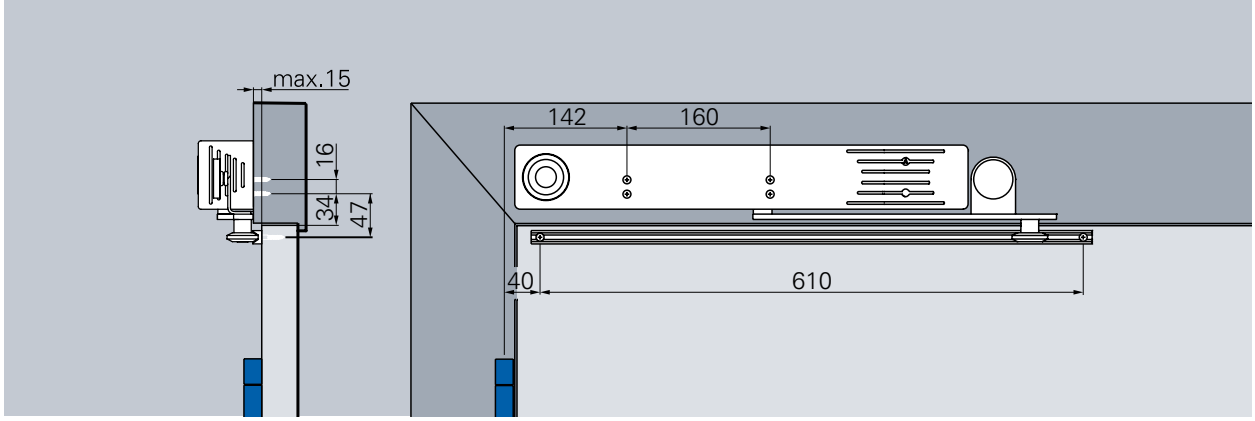

标准安装, 铰链侧 - FTS-63 R

关门速度

关门速度无级可调 115° - 0° 。

上锁速度

在门即将闭合的瞬间进行加速，以保证门完全锁闭。例如门体密封条，锁体锋舌和不同压强情况下，也可在10° 到0° 区间保障门的顺利上锁。

开门缓冲

在开门角度达到70° 时进行减速缓冲动作。开门缓冲固定不可调。

关门力度图示 FTS, 铰链侧

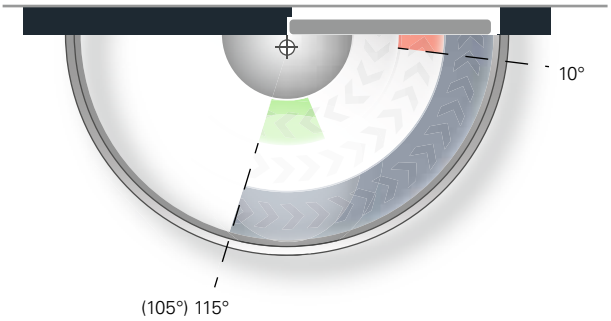

关门力度:	
无级可调	最小力度级别 2 最大力度级别 5
或者	
无级可调	最小力度级别 2 最大力度级别 6
默认出厂设置:	级别3

当滑轮功能作用时;关门速度,关门力度,开门缓冲,上锁速度处于失效状态.

EN 1154 A F CE

ECO

订货信息

ECO FTS-63 / -63 R ■ 产品信息

闭门器带滑轮功能FTS-63

- 在门单独开启时,通过滑臂的停门装置激活滑轮功能。
- 开门角度,取决于门框结构，85°- 115°（115°- 155° 根据要求）。
- 电流24V DC，外置,与外置的烟雾控制中心连接。
- 关门力度,关门速度,开门缓冲及上锁速度都无级可调。
- 铰链侧顶部安装,滑轨在门扇上（可选）。
- 适用于非标状况。

带滑轮闭门器ECO FTS-63 R

- 在门单独开启时,通过滑臂的停门装置激活滑轮功能。
- 内置烟雾探测器。
- 开门角度,取决于门框结构，85°- 115° （115°- 145°根据要求）。
- 电流230 V AC。
- 关门力度，关门速度，开门缓冲及上锁速度都无级可调。
- 铰链侧顶部安装，滑轨在门扇上（可选）。
- 适用于非标状况。

根据DiBt关于停门装置的规定，自由移动功能的闭门器与 FH- 及 RS 门相类似，清楚可见红色标记的“关门”按钮，更多的信息见第159页。

FTS-63 / R

闭门器 不带烟雾感应器	颜色	DIN	货号
FTS-63 (2 – 5)	不锈钢拉丝	DIN L	306113AB5Q05001
FTS-63 (2 – 5)	不锈钢拉丝	DIN R	306113AB5Q06001
FTS-63 (2 – 6)	不锈钢拉丝	DIN L	306113CB5Q05001
FTS-63 (2 – 6)	不锈钢拉丝	DIN R	306113CB5Q06001

闭门器 带烟雾感应器	颜色	DIN	货号
FTS-63 R (2 – 5)	不锈钢拉丝	DIN L	306113AB5Q05011
FTS-63 R (2 – 5)	不锈钢拉丝	DIN R	306113AB5Q05012
FTS-63 R (2 – 6)	不锈钢拉丝	DIN L	306113CB5Q05011
FTS-63 R (2 – 6)	不锈钢拉丝	DIN R	306113CB5Q05012

茵科门控（珠海保税区）有限公司

地址：广东省珠海保税区天科路锦天楼
邮编：519030
电话：+86 0756 8819918
传真：+86 0756 8819580

info@eco-schulte.cn
www.eco-schulte.cn

© ECO Schulte GmbH & Co. KG - 版权所有