ECO Newton 滑轨

reddot design award
winner 2012

2012德国红点设计
得奖作品

German
Design Award
NOMINEE 2014

2014德国工业设计
奖提名

EN 1154 A F CE

ECO

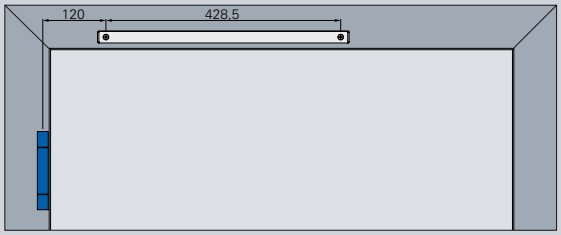

安装 滑轨 B

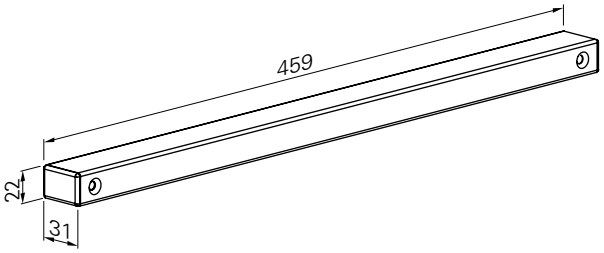

滑轨 **B** (基本) **(GS B)**

表面固定

用于防火门，滑轨根据 EN 1154 A 检测

用于ECO牛顿系列闭门器 TS-61/51，多功能闭门器（直接安装）	颜色		货号
GS B (Si)	银色	RAL 9006	350120000A00010
GS B (W)	白色	RAL 9016	350120000E00010
GS B (Br)	棕色	RAL 8014	350120000D00010
GS B (S)	黑色	RAL 9005	350120000G00010

包含用于TS61/51的滑轨臂

用于ECO牛顿系列闭门器 TS-41/31	颜色		货号
GS B (Si)	银色	RAL 9006	350120000A00510
GS B (W)	白色	RAL 9016	350120000E00510
GS B (Br)	棕色	RAL 8014	350120000D00510
GS B (S)	黑色	RAL 9005	350120000G00510

包含用于TS41/31的滑轨臂

滑轨B带机械停门装置 **(GS B-FKL)**

停门范围大约70° - 150° 直接安装

这种选择可以由滑轨B和附件 FKL组成
不用于防火门，供货包含用TS-61/51的滑轨 B

用于ECO牛顿系列闭门器 TS-61/51，多功能闭门器（直接安装）	颜色		货号
GS B-FKL (Si)	银色	RAL 9006	350120000A56210
GS B-FKL (W)	白色	RAL 9016	350120000E56210
GS B-FKL (Br)	棕色	RAL 8014	350120000D56210
GS B-FKL (S)	黑色	RAL 9005	350120000G56210

包含用于TS61/51的滑轨臂

用于ECO牛顿系列闭门器 TS-41/31	颜色		货号
GS B-FKL (Si)	银色	RAL 9006	350120000A56510
GS B-FKL (W)	白色	RAL 9016	350120000E56510
GS B-FKL (Br)	棕色	RAL 8014	350120000D56510
GS B-FKL (S)	黑色	RAL 9005	350120000G56510

包含用于TS41/31的滑轨臂

安装 滑轨 K

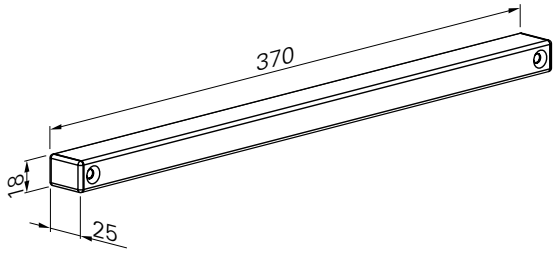

滑轨 **K**

闭门器ECO牛顿TS-41，TS-31

仅与ECO牛顿系列闭门器 TS-41，TS-31一起用于防火门，滑轨根据 EN 1154 A 检测
供货包含滑臂 K

滑轨	颜色		货号
GS K Si	银色	RAL 9006	350150000A00000
GS K W	白色	RAL 9016	350150000E00000
GS K Br	棕色	RAL 8014	350150000D00000
GS K S	黑色	RAL 9005	350150000G00000

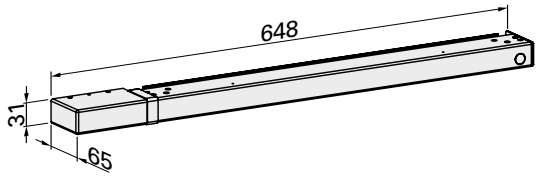

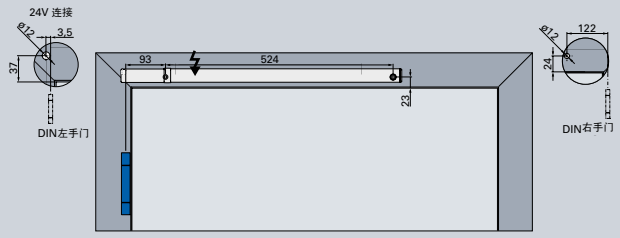

安装滑轨 EF DIN 左

EF

滑轨带停门磁吸

通过外置的防火报警装置来控制，停门定位可调角度 70° - 145°
电流24V DC，最大功率1W，电源供应器仅用于门的停门状态

滑轨根据欧标1155检测

可选配件

DIN 左 / 右	颜色	货号
折臂安装板 SP-EF	钢镀锌	350300U40O00000
滑轨安装板 ADP-EF	钢镀锌	350300T40O00000

滑轨 EF

DIN-左	颜色	货号	DIN-右	颜色	货号
GS-EF Si	银色 RAL 9006	350100000A03501	GS-EF Si	银色 RAL 9006	350100000A03502
GS-EF W	白色 RAL 9016	350100000E03501	GS-EF W	白色 RAL 9016	350100000E03502
GS-EF Br	棕色 RAL 8014	350100000D03501	GS-EF Br	棕色 RAL 8014	350100000D03502
GS-EF S	黑色 RAL 9005	350100000G03501	GS-EF S	黑色 RAL 9005	350100000G03502
GS-EF ER	不锈钢拉丝	350100000Q03511	GS-EF ER	不锈钢拉丝	350100000Q03512
GS-EF (ER P)	镜光	可接受询问	GS-EF (ER P)	镜光	可接受询问

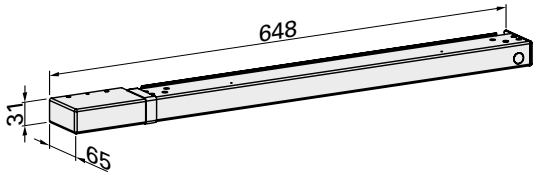

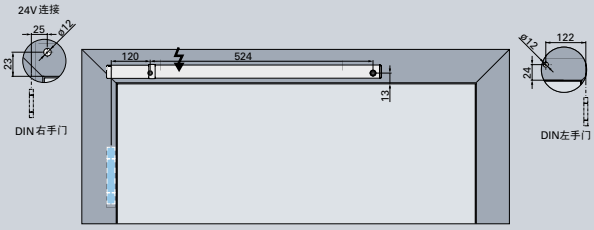

安装滑轨 EF DIN 右

EF BG （铰链背侧）

滑轨带停门磁吸，铰链背侧安装

- 通过外置的防火警报装置来控制
- 停门定位可调角度：最大为 110°.
- 电流24V DC，最大功率1W，电源供应器仅用于门的停门状态
- 滑轨：
  根据欧标1155检测

可选配件

DIN 左 / 右	颜色	货号
滑轨安装板 ADP-EF	钢镀锌	350300T40O00000
门楣下檐 SFW-EF	铝阳极氧化	350300R40O00000

滑轨 **EF BG**

DIN左	颜色	货号	DIN 右	颜色	货号
GS-EF BG (Si)	银色 RAL 9006	3501BG000A03511	GS-EF BG (Si)	银色 RAL 9006	3501BG000A03512
GS-EF BG (W)	白色 RAL 9016	3501BG000E03511	GS-EF BG (W)	白色 RAL 9016	3501BG000E03512
GS-EF BG (Br)	棕色 RAL 8014	3501BG000D03511	GS-EF BG (Br)	棕色 RAL 8014	3501BG000D03512
GS-EF BG (S)	黑色 RAL 9005	3501BG000G03511	GS-EF BG (S)	黑色 RAL 9005	3501BG000G03512
GS-EF BG (ER M)	不锈钢拉丝	3501BG000Q03511	GS-EF BG (ER M)	不锈钢拉丝	3501BG000Q03512
GS-EF BG (ER P)	镜光	可接受询问	GS-EF BG (ER P)	镜光	可接受询问

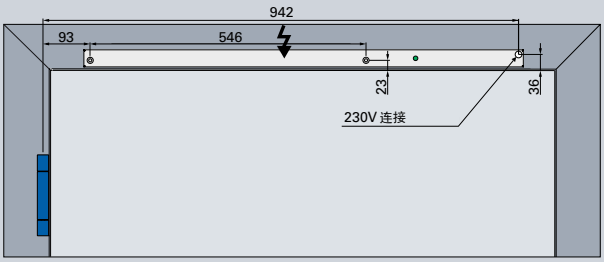

安装滑轨 EFR DIN 左

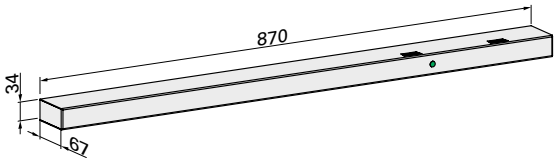

EFR

滑轨带停门磁吸和烟雾感应器

- 停门定位可调角度：70° -145°
- 停门状态时最大功率为：2W
- 关闭状态时功率为：1W
- 滑轨：根据欧标1155和DIBt检测

可选配件

DIN 左/右	颜色	货号
折臂安装板 SP-EFR	钢镀锌	350300U60O00000
滑轨安装板 ADP-EFR	钢镀锌	350300T60O00000

滑轨 EFR

DIN-左	颜色	货号	DIN-右	颜色	货号
GS-EFR Si	银色 RAL 9006	350100000A05501	GS-EFR Si	银色 RAL 9006	350100000A05501
GS-EFR W	白色 RAL 9016	350100000E05501	GS-EFR W	白色 RAL 9016	350100000E05501
GS-EFR Br	棕色 RAL 8014	350100000D05501	GS-EFR Br	棕色 RAL 8014	350100000D05501
GS-EFR S	黑色 RAL 9005	350100000G05501	GS-EFR S	黑色 RAL 9005	350100000G05501
GS-EFR ER	不锈钢拉丝	350100000Q05511	GS-EFR ER	不锈钢拉丝	350100000Q05512
GS-EFR (ER P)	镜光	可接受询问	GS-EFR (ER P)	镜光	可接受询问

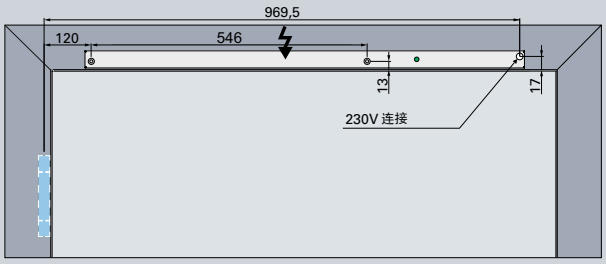

安装滑轨 EFR BG DIN 右

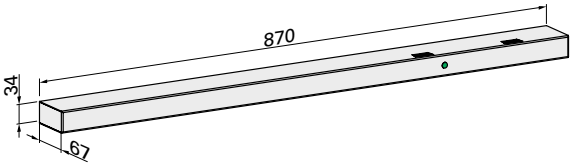

EFR BG （铰链背侧）

滑轨带停门磁吸和烟雾感应器，铰链背侧安装

- 停门定位可调角度：110°
- 停门状态时最大功率为：2W
- 关闭状态时功率为：1W
- 滑轨：根据欧标1155和DIBt检测

可选配件

DIN 左/右	颜色	货号
滑轨安装板 ADP-EFR	钢镀锌	350300T60O00000
门楣下檐 SFW-EFR	铝阳极氧化	350300L00O00000

滑轨 **EFR BG**

DIN 左	颜色	货号	DIN 右	颜色	货号
GS-EFR BG (Si)	银色 RAL 9006	3501BG000A05611	GS-EFR BG (Si)	银色 RAL 9006	3501BG000A05612
GS-EFR BG (W)	白色 RAL 9016	3501BG000E05611	GS-EFR BG (W)	白色 RAL 9016	3501BG000E05612
GS-EFR BG (Br)	棕色 RAL 8014	3501BG000D05611	GS-EFR BG (Br)	棕色 RAL 8014	3501BG000D05612
GS-EFR BG (S)	黑色 RAL 9005	3501BG000G05611	GS-EFR BG (S)	黑色 RAL 9005	3501BG000G05612
GS-EFR BG (ER M)	不锈钢拉丝	3501BG000Q05611	GS-EFR BG (ER M)	不锈钢拉丝	3501BG000Q05612
GS-EFR BG (ER P)	镜光	可接受询问	GS-EFR BG (ER P)	镜光	可接受询问

闭门器不锈钢全包式外盖

不锈钢全包式外盖是ECO牛顿系列闭门器的可选配件，包含闭门器本体和滑轨的不锈钢装饰外盖。详见149页。

EN 1155 EN 1158 F CE

ECO

TS-61 SR-EFR-2 (ER)

不锈钢款式

滑轨和闭门器U型盖不锈钢拉丝表面，闭门器本体烤漆银色

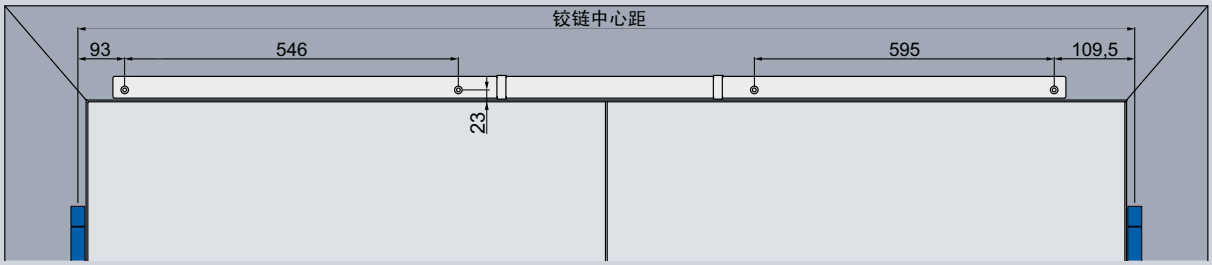

安装 关门顺位器 SR DIN 左

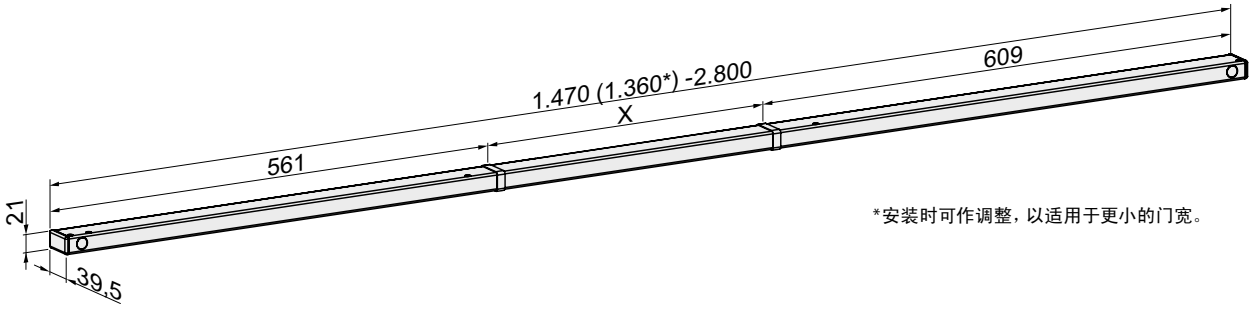

*安装时可作调整，以适用于更小的门宽。

SR

关门顺位器 铰链侧
用于ECO牛顿系列闭门器TS-61，TS-51，TS-41*,TS-31*

- 常开门和常闭门最大停门角度：175°
- 适用最小常闭扇宽度：360mm(TS41/TS31); 400mm (TS61/TS51)
- 供货时包含滑轨外盖及用于TS61/51的滑轨臂
- 安装装置仅适用于铰链侧
- 滑轨关门顺位器：
  滑轨关门顺位器确保常开门和常闭门按照规定的次序关门，也就是说，常开门总是在常闭门之后关闭。在打开常闭门时，常开门滑轨内的停门块（机械传动与液压闭门器不相关）要确保常开门打开状态，使常闭门马上打开。关门顺位器根据欧标1158检测。

关门顺位器 铰链侧

标准产品铰链间距 1.470 (1.360*) – 2.800 mm
如需更小间距 **(1.250 – 1.360 mm),** 可选特殊尺寸。请联系我们的技术支持人员。

DIN-左	颜色	货号	DIN-右	颜色	货号
SR (Si)	银色 RAL 9006	350100000AK1511	SR (Si)	银色 RAL 9006	350100000AK1512
SR (W)	白色 RAL 9016	350100000EK1511	SR (W)	白色 RAL 9016	350100000EK1512
SR (Br)	棕色 RAL 8014	350100000DK1511	SR (Br)	棕色 RAL 8014	350100000DK1512
SR (S)	黑色 RAL 9005	350100000GK1511	SR (S)	黑色 RAL 9005	350100000GK1512
SR (ER M)	不锈钢拉丝	350100000QK1511	SR (ER M)	不锈钢拉丝	350100000QK1512
SR (ER P)	镜光	可接受询问	SR (ER P)	镜光	可接受询问

用于双扇门的配件**SR**

DIN 左/右	颜色	货号
折臂安装板 SP-SR	钢镀锌	350300U20O00000
滑轨安装板 ADP-SR	钢镀锌	350300T20O00000

*在选用闭门器TS-41, TS-31时，必须预定合适的滑臂。相应的滑臂请您参考第149页。

EN 1158 F CE

ECO

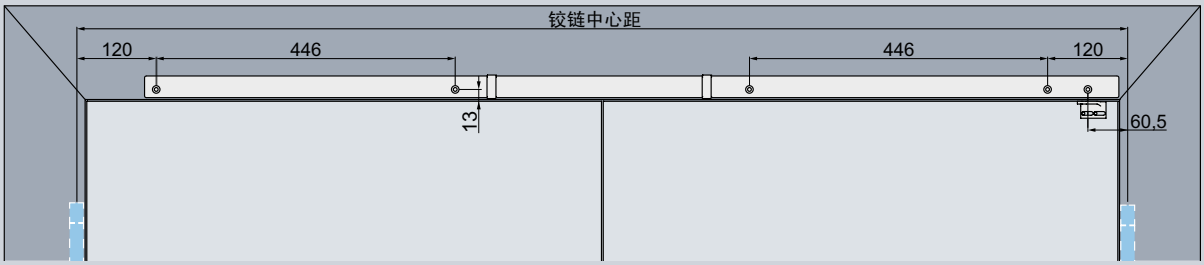

安装 关门顺位器 SR BG DIN 右

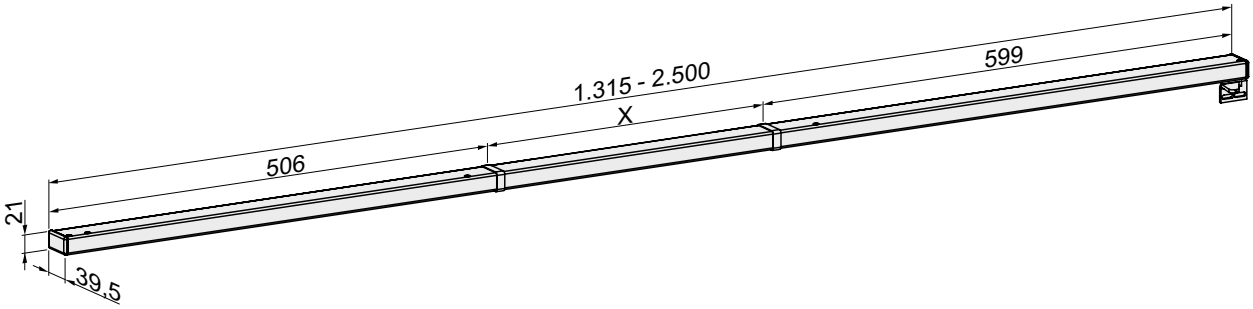

SR BG （铰链背侧）

关门顺位器 铰链背侧
用于ECO牛顿系列闭门器**TS-61**，**TS-51**，**TS-41***,**TS-31***

- 停门定位可调角度：110° （根据不同框扇结构略有不同）
- 适用最小常闭扇宽度：
  500 mm.
- 供货时包含用于TS-61的滑轨臂
- 订货时请选择常开门的DIN方向（DIN 左/右）
- 安装装置仅适用于铰链背侧

- 滑轨关门顺位器：
  滑轨关门顺位器确保常开门和常闭门按照规定的次序关门，也就是说，常开门总是在常闭门之后关闭。在打开常闭门时，常开门滑轨内的停门块（机械传动与液压闭门器不相关）要确保常开门打开状态，使常闭门马上打开。关门顺位器根据欧标1158检测。

关门顺位器 铰链背侧
铰链间距: 1.315 – 2.500 mm

DIN-左	颜色	货号	DIN-右	颜色	货号
SR BG (Si)	银色 RAL 9006	350100000AK9411	SR BG (Si)	银色 RAL 9006	350100000AK9412
SR BG (W)	白色 RAL 9016	350100000EK9411	SR BG (W)	白色 RAL 9016	350100000EK9412
SR BG (Br)	棕色 RAL 8014	350100000DK9411	SR BG (Br)	棕色 RAL 8014	350100000DK9412
SR BG (S)	黑色 RAL 9005	350100000GK9411	SR BG (S)	黑色 RAL 9005	350100000GK9412
SR BG (ER M)	不锈钢拉丝	350100000QK9411	SR BG (ER M)	不锈钢	350100000QK9412
SR BG (ER P)	镜光	可接受询问	SR BG (ER P)	镜光	可接受询问

用于双扇门的配件**SR BG**

DIN 左/右	颜色	货号
滑轨安装板 ADP-SR	钢镀锌	350300T50O00000
门楣下檐 SFW-SR	铝阳极氧化	350300K50O00000

如遇特殊尺寸（门扇厚度、槽口），请联系我们的技术支持人员。

常开门和常闭门的最大开启角度为110°！

门框突出量最大8 mm!

X = 60 - 92 mm
Y = ≤ 33 mm

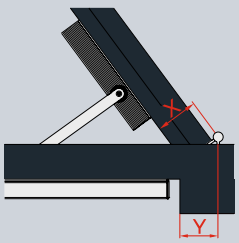

*在选用闭门器TS-41, TS-31时，必须预定合适的滑臂。相应的滑臂请您参考第149页。

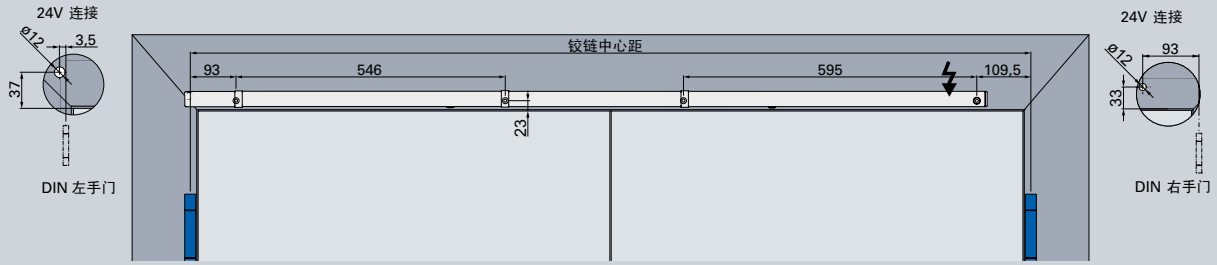

安装 关门顺位器SR-EF-1S DIN 左

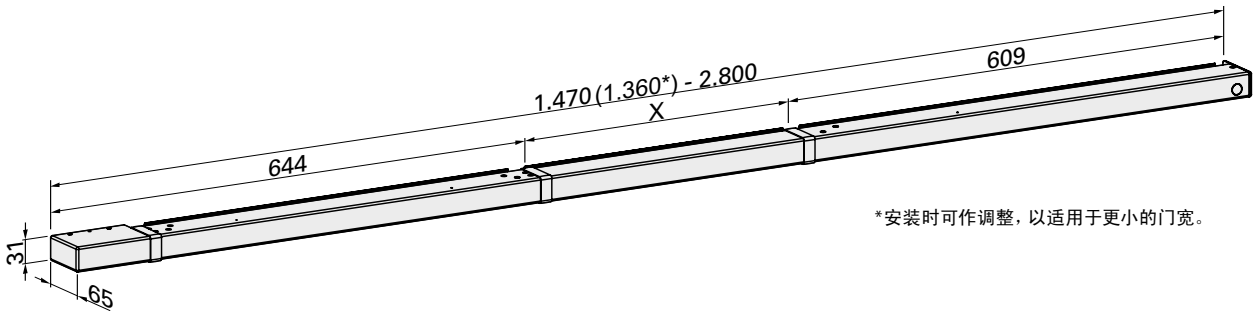

*安装时可作调整，以适用于更小的门宽。

SR-EF-1S

关门顺位器在常闭扇带有一个停门定位

用于 ECO牛顿系列闭门器TS-61，TS-51，TS-41*,TS-31*

- 常开门可调停门角度：70°-145°，
  常闭门可调停门角度：70°-130°
- 电压24V DC，停门状态下，最大功率1W
- 适用最小常闭扇宽度：360mm(TS41/TS31); 400mm (TS61/TS51)
- 供货时包含滑轨外盖及用于TS61/51的滑轨臂
- 安装装置仅适用于铰链侧
- 顺位器滑轨：
  顺位器保证了门扇按照正确的顺序关闭，常闭门先关上，常开门后关上。
- 电磁停门功能：
  电磁机构位于常闭门。常开门不能单独停门。当常闭门打开时，电磁停门及内部的开门顺位功能激活，通过关门顺位器将常闭门在可调的位置（70°-145°）锁定，使双扇门都保持在开启状态。
- 符合欧标1155和1158检测。

关门顺位器 **EF-1S**
标准产品铰链间距 1.470 (1.360*) – 2.800 mm

DIN 左	颜色	货号	DIN右	颜色	货号
SR-EF-1S (Si)	银色 RAL 9006	350100000AK3511	SR-EF-1S (Si)	银色 RAL 9006	350100000AK3512
SR-EF-1S (W)	白色 RAL 9016	350100000EK3511	SR-EF-1S (W)	白色 RAL 9016	350100000EK3512
SR-EF-1S (Br)	棕色 RAL 8014	350100000DK3511	SR-EF-1S (Br)	棕色 RAL 8014	350100000DK3512
SR-EF-1S (S)	黑色 RAL 9005	350100000GK3511	SR-EF-1S (S)	黑色 RAL 9005	350100000GK3512
SR-EF-1S (ER M)	不锈钢拉丝	350100000QK3511	SR-EF-1S (ER M)	不锈钢拉丝	350100000QK3512
SR-EF-1S (ER P)	镜光	可接受询问	SR-EF-1S (ER P)	镜光	可接受询问

用于双扇门的配件**SR-EF-1S**

DIN 左/右	颜色	货号
折臂安装板SP-SR	钢镀锌	350300U10O00000
滑轨安装板 ADP-SR	钢镀锌	350300V10O00000

*在选用闭门器TS-41, TS-31时，必须预定合适的滑臂。相应的滑臂请您参考第149页。

在应用于学校，军营，体育馆或其他高风险场所时，我们建议使用电磁门控装置。

EN 1155 EN 1158 F CE

ECO

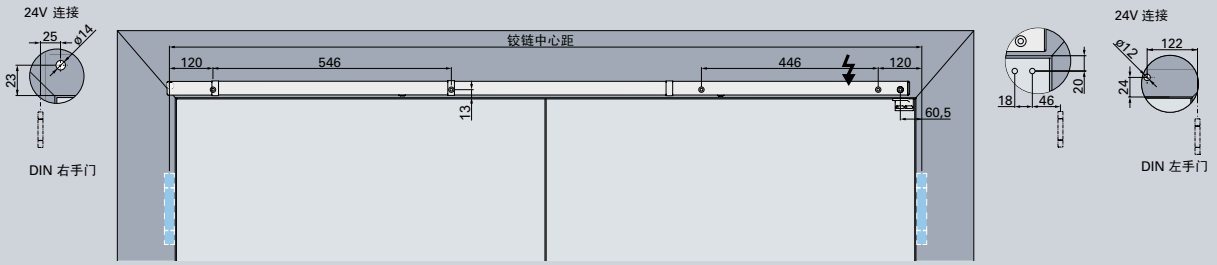

安装 关门顺位器SR-EF-1S BG DIN右

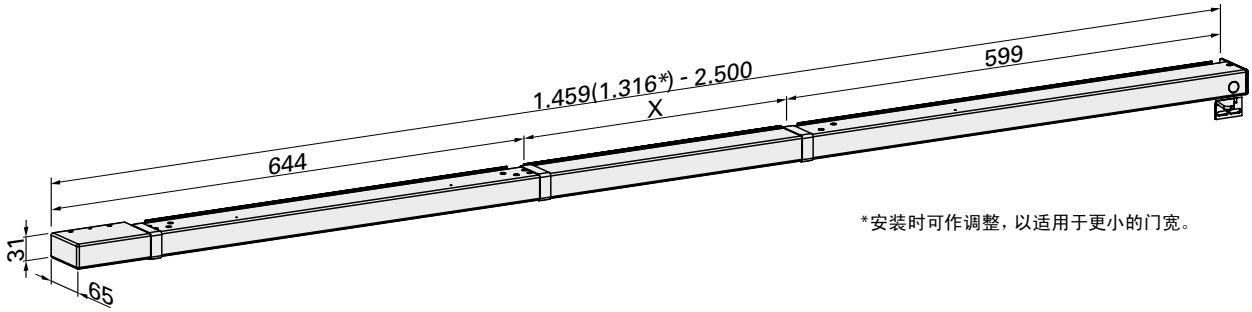

*安装时可作调整，以适用于更小的门宽。

SR-EF-1S BG （铰链背侧）

关门顺位器在常开扇带停门磁吸 铰链背侧
用于ECO牛顿系列闭门器TS-61 G，TS-51 G，TS-41，TS-31

- 常开门和常闭门最大停门角度：95°
- 电压24V DC，停门状态下，最大功率1W
- 适用最小常闭扇宽度：500 mm
- 供货时包含滑轨外盖及用于TS61/51的滑轨臂
- 安装装置仅适用于铰链侧

- 顺位器滑轨：
  顺位器保证了门扇按照正确的顺序关闭，常闭门先关上，常开门后关上。
- 电磁停门功能：
  电磁机构位于常闭门。常开门不能单独停门。当常闭门打开时，电磁停门及内部的开门顺位功能激活，通过关门顺位器将常闭门在可调的位置（70°-145°）锁定，使双扇门都保持在开启状态。
- 符合欧标1155和1158检测。

关门顺位器 **EF-1S BG**
标准产品铰链间距 1.459 (1.316*) – 2.500 mm

DIN 左	颜色	货号	DIN 右	颜色	货号
SR-EF-1S BG (Si)	银色 RAL 9006	3501BG000AK3511	SR-EF-1S BG (Si)	银色 RAL 9006	3501BG000AK3512
SR-EF-1S BG (W)	白色 RAL 9016	3501BG000EK3511	SR-EF-1S BG (W)	白色 RAL 9016	3501BG000EK3512
SR-EF-1S BG (Br)	棕色 RAL 8014	3501BG000DK3511	SR-EF-1S BG (Br)	棕色 RAL 8014	3501BG000DK3512
SR-EF-1S BG (S)	黑色 RAL 9005	3501BG000GK3511	SR-EF-1S BG (S)	黑色 RAL 9005	3501BG000GK3512
SR-EF-1S BG (ER M)	不锈钢拉丝	3501BG000QK3511	SR-EF-1S BG (ER M)	不锈钢拉丝	3501BG000QK3512
SR-EF-1S BG (ER P)	镜光	可接受询问	SR-EF-1S BG (ER P)	镜光	可接受询问

用于双扇门的配件**SR-EF-1S BG**

DIN 左/右	颜色	货号
滑轨安装板 ADP-SR	钢镀锌	350300V10O00000
门楣下檐 SFW-SR	铝阳极氧化	350300M10O00000

建议使用关门按钮来释放门扇。在应用于学校，军营，体育馆或其他高风险场所时，我们建议使用电磁门控装置。

如遇特殊尺寸（门扇厚度、槽口），请联系我们的技术支持人员。

常开门和常闭门的最大开启角度或最大停门定位角度为 95°！

门框突出量最大8 mm!

X = 60 - 92 mm
Y = ≤ 33 mm

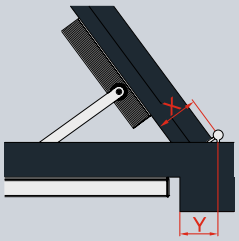

*在选用闭门器TS-41, TS-31时，必须预定合适的滑臂。相应的滑臂请您参考第149页。

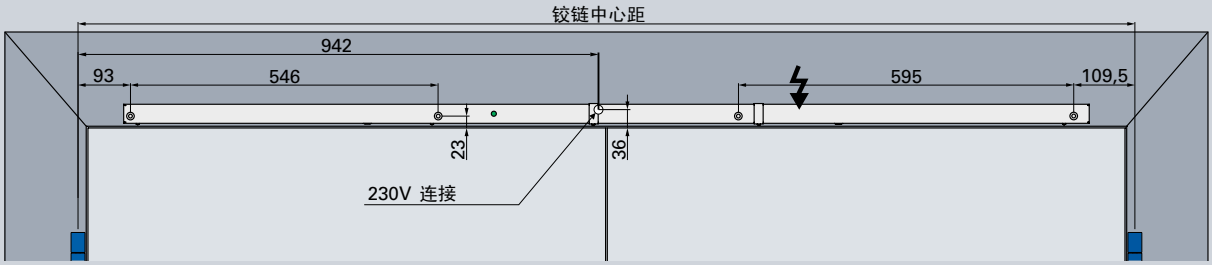

安装 关门顺位器SR-EFR-1S DIN 左

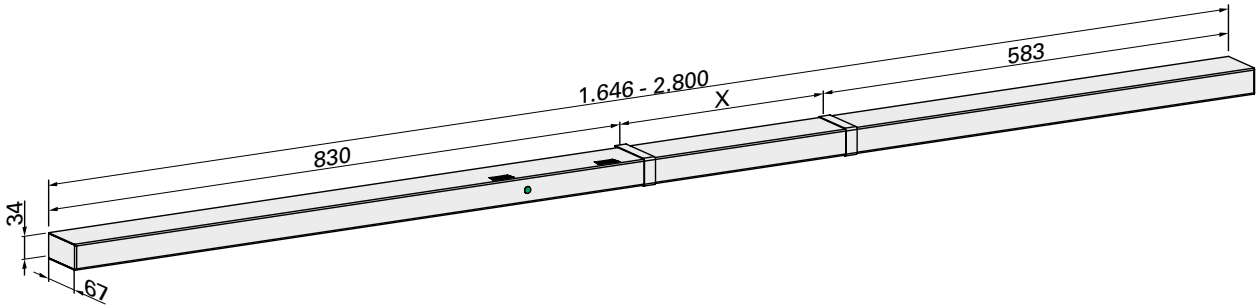

SR-EFR-1S

带烟感电磁停门顺位器，包含整体外盖，电磁停门装置在常闭门侧，内置烟雾感应器，带有积尘预警和自适应调节，避免误报警。
用于 ECO牛顿系列闭门器TS-61，TS-51，TS-41*,TS-31*

- 烟雾感应器兼容类型：
  DRM ORS 142, TDS 247, ORS 145 F （无线烟雾感应器）+ RMU 04
- 停门定位可调角度：
  常开扇为 70° - 145°, 常闭扇为 70° - 130°
- 电源230 V AC, 50 Hz
- 适用最小常闭扇宽度：
  360 mm (用于TS-41) bzw. 400 mm (用于TS-61)
- 供货时包含滑轨外盖及用于TS-61的滑轨臂
- 安装装置仅适用于铰链侧
- 顺位器滑轨：
  顺位器保证了门扇按照正确的顺序关闭，常闭门先关上，常开门后关上。
- 电磁停门功能：
  电磁机构位于常闭门。常开门不能单独停门。当常闭门打开时，电磁停门及内部的开门顺位功能激活，通过关门顺位器将常闭门在可调的位置（70°-145°）锁定，使双扇门都保持在开启状态。
- 符合欧标**1155**，**1158**和**DIBt**检测。

关门顺位器 **EFR-1S**
标准产品铰链间距1646-2800mm.
如需更小间距1360-1646mm,可加配件ECO RSZ

DIN左	颜色	货号	DIN 右	颜色	货号
SR-EFR-1S (Si)	银色 RAL 9006	350100000AL3611	SR-EFR-1S (Si)	银色 RAL 9006	350100000AL3612
SR-EFR-1S (W)	白色 RAL 9016	350100000EL3611	SR-EFR-1S (W)	白色 RAL 9016	350100000EL3612
SR-EFR-1S (Br)	棕色 RAL 8014	350100000DL3611	SR-EFR-1S (Br)	棕色 RAL 8014	350100000DL3612
SR-EFR-1S (S)	黑色 RAL 9005	350100000GL3611	SR-EFR-1S (S)	黑色 RAL 9005	350100000GL3612
SR-EFR-1S (ER M)	不锈钢拉丝	350100000QL3611	SR-EFR-1S (ER M)	不锈钢拉丝	350100001QL3612
SR-EFR-1S (ER P)	镜光	可接受询问	SR-EFR-1S (ER P)	镜光	可接受询问

用于双扇门的配件**SR-EFR-1S**

DIN 左/右	颜色	货号
折臂安装板 SP-SR	钢镀锌	350300U00O00000
滑轨安装板 ADP-SR	钢镀锌	350300T00O00000

*在选用闭门器TS-41, TS-31时，必须预定合适的滑臂。相应的滑臂请您参考第149页。

在应用于学校，军营，体育馆或其他高风险场所时，我们建议使用电磁门控装置。

EN 1155 EN 1158 F CE

ECO

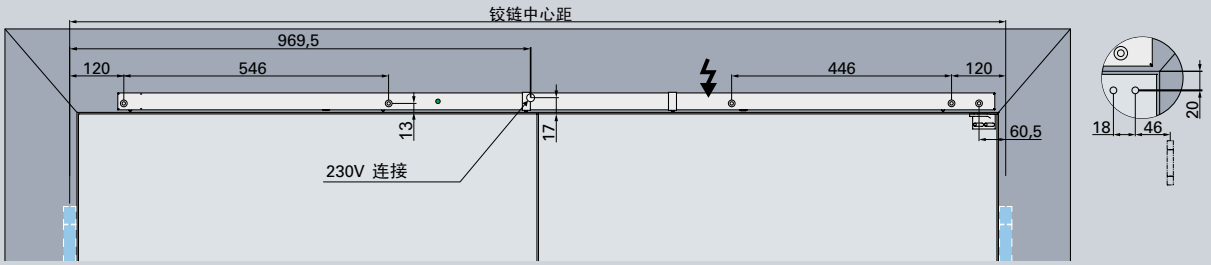

安装 关门顺位器 SR-EFR-1S BG DIN 右

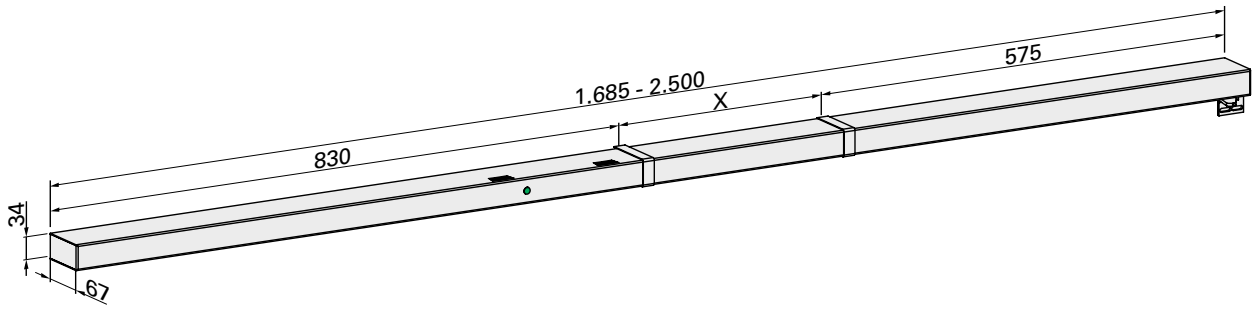

SR-EFR-1S BG （铰链背侧）

带烟感电磁停门顺位器，包含整体外盖，电磁停门装置在常闭门侧，内置烟雾感应器，带有积尘预警和自适应调节，避免误报警。
用于 ECO牛顿系列闭门器TS-61，TS-51，TS-41*,TS-31*

- 烟雾感应器兼容类型：
  DRM ORS 142, TDS 247, ORS 145 F （无线烟雾感应器）+ RMU 04
- 常开门和常闭门最大停门角度：95°
- 电源 230 V AC, 50 Hz
- 适用最小常闭扇宽度： 500 mm.
- 供货时包含滑轨外盖及用于TS-61的滑轨臂
- 安装装置仅适用于铰链背侧
- 顺位器滑轨：
  顺位器保证了门扇按照正确的顺序关闭，常闭门先关上，常开门后关上。
- 电磁停门功能：
  电磁机构位于常闭门。常开门不能单独停门。当常闭门打开时，电磁停门及内部的开门顺位功能激活，通过关门顺位器将常闭门在可调的位置（70°-145°）锁定，使双扇门都保持在开启状态。
- 符合欧标**1155**，**1158**和**DIBt**检测。

关门顺位器 **EFR-1S BG**
标准产品铰链间距1.685 – 2.500 mm

DIN 左	颜色	货号	DIN 右	颜色	货号
SR-EFR-1S BG (Si)	银色 RAL 9006	3501BG000AL3611	SR-EFR-1S BG (Si)	银色 RAL 9006	3501BG000AL3612
SR-EFR-1S BG (W)	白色 RAL 9016	3501BG000EL3611	SR-EFR-1S BG (W)	白色 RAL 9016	3501BG000EL3612
SR-EFR-1S BG (Br)	棕色 RAL 8014	3501BG000DL3611	SR-EFR-1S BG (Br)	棕色 RAL 8014	3501BG000DL3612
SR-EFR-1S BG (S)	黑色 RAL 9005	3501BG000GL3611	SR-EFR-1S BG (S)	黑色 RAL 9005	3501BG000GL3612
SR-EFR-1S BG (ER M)	不锈钢拉丝	3501BG000QL3611	SR-EFR-1S BG (ER M)	不锈钢拉丝	3501BG000QL3612
SR-EFR-1S BG (ER P)	镜光	可接受询问	SR-EFR-1S BG (ER P)	镜光	可接受询问

用于双扇门的配件**SR-EFR-1S BG**

DIN 左/右	颜色	货号
滑轨安装板 ADP-SR	钢镀锌	350300T00O00000
门楣下檐 SFW-SR	铝阳极氧化	350300L02O00000

建议使用关门按钮来释放门扇。在应用于学校，军营，体育馆或其他高风险场所时，我们建议使用电磁门控装置。

*在选用闭门器TS-41, TS-31时，必须预定合适的滑臂。相应的滑臂请您参考第149页。

常开门和常闭门的最大开启角度或最大停门定位角度为 95°！

门框突出量最大8 mm!

X = 60 - 92 mm
Y = ≤ 33 mm

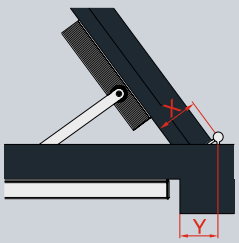

茵科门控（珠海保税区）有限公司

地址：广东省珠海保税区天科路锦天楼
邮编：519030
电话：+86 0756 8819918
传真：+86 0756 8819580

info@eco-schulte.cn
www.eco-schulte.cn

© ECO Schulte GmbH & Co. KG - 版权所有