ECO Newton TS-20

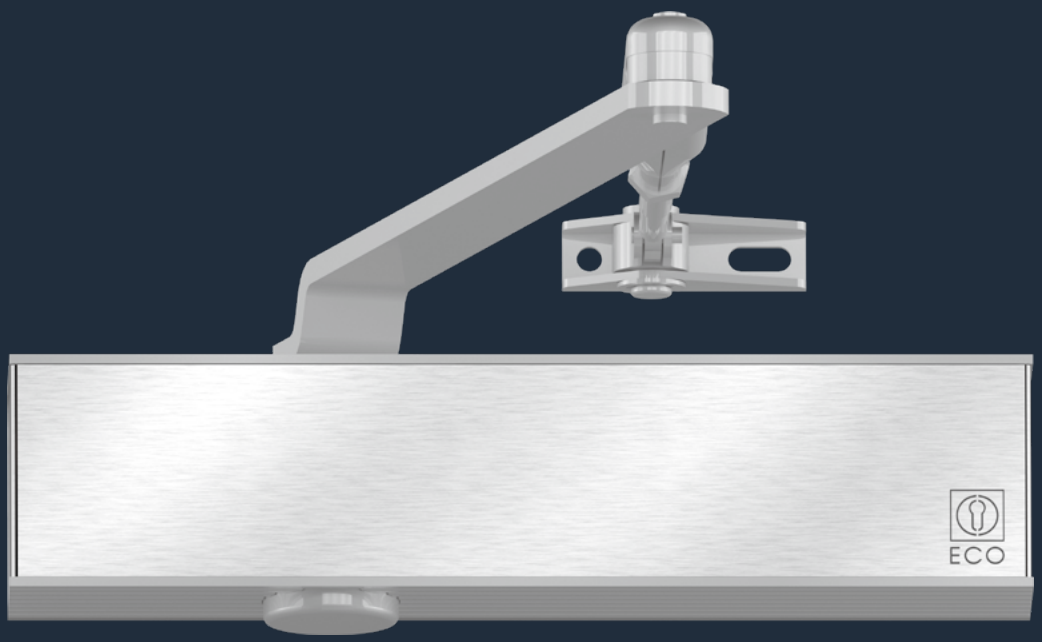

EN 1154 A F CE

产品描述

关门力度 (无级可调)	力度依据EN标准	2/3/5
门宽	按照欧标 ≤ 1250 mm	■
尺寸 (包含安装背板)	长度（mm） 宽度（mm） 高度（mm）	243 41 56
带停门定位臂（停门定位可调角度70°-130°）		◘
安装背板 按照欧标 1154 A (附录 1)		◘
铰链侧/铰链背侧		■
适用于DIN左/右手门		■
开门缓冲 (固定式)		■
上锁速度 (无级可调)		■
关门速度 (无级可调)		■
关门延迟 非防火 (无级可调)		–
根据欧洲标准测试		EN 1154 A
适用于防烟防火门		F
根据欧洲标准认证		CE
通过中国消防产品认证		

■ 适用
– 不适用
◘ 可选

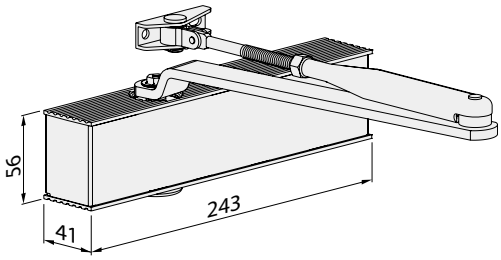

尺寸: TS-20

钢质门

木质门

型材门

ECO **Newton TS-20** ■ 产品特征

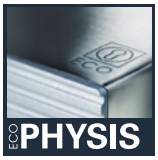

*可选

ECO Newton系列闭门器的详细说明见相关章节

本体: 银色 RAL 9006
ECO外盖: 不锈钢镜面或拉丝

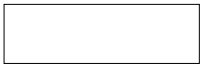
本体 + ECO外盖:
白色 RAL 9016

本体 + ECO外盖:
黑色 RAL 9005

本体 + ECO外盖:
棕色 RAL 8014

标准臂和主臂颜色与闭门器颜色保持一致

铰链侧

DIN左、DIN右手门安装镜像关系

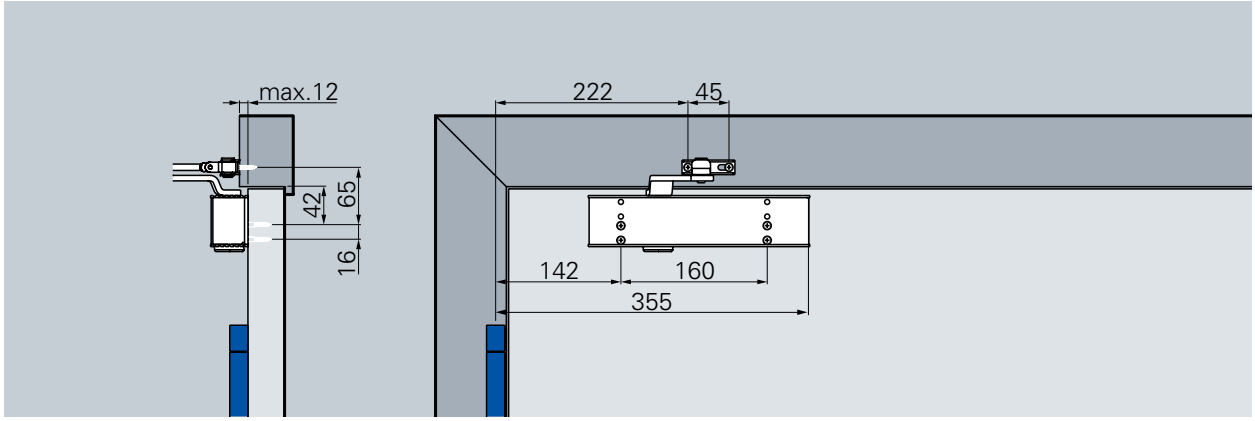

标准安装，铰链侧（可选DIN标开孔安装背板）

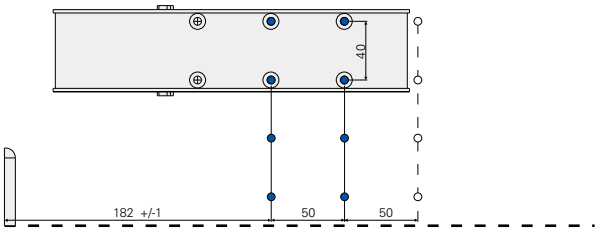

关门力度级别EN 2

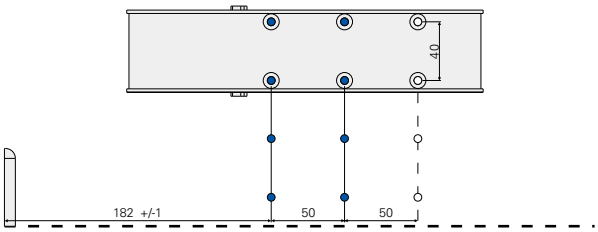

关门力度级别EN 3

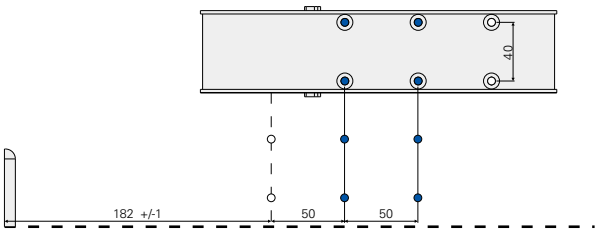

关门力度级别EN 5

关门力度图示 ECO Newton TS-20, 铰链侧

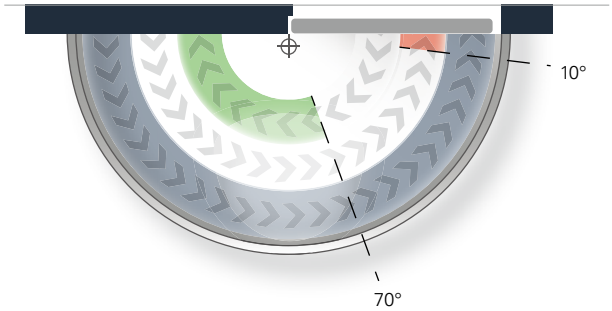

关门速度

关门速度从180° 到0° 无级可调

上锁速度

在门即将闭合的瞬间进行加速，以保证门完全锁闭。例如门体密封条，锁体锋舌和不同压强情况下，也可在10° 到0° 区间保障门的顺利上锁。

开门缓冲

在开门角度达到70° 时进行减速缓冲动作。开门缓冲无级可调。

关门力度

关门力度的大小，通过在门扇上的不同安装位置来实现；只有在关门力度大小为5级时，需要附加打孔。

顶部安装时没有开门缓冲功能

铰链背侧

DIN左、DIN右手门安装镜像关系

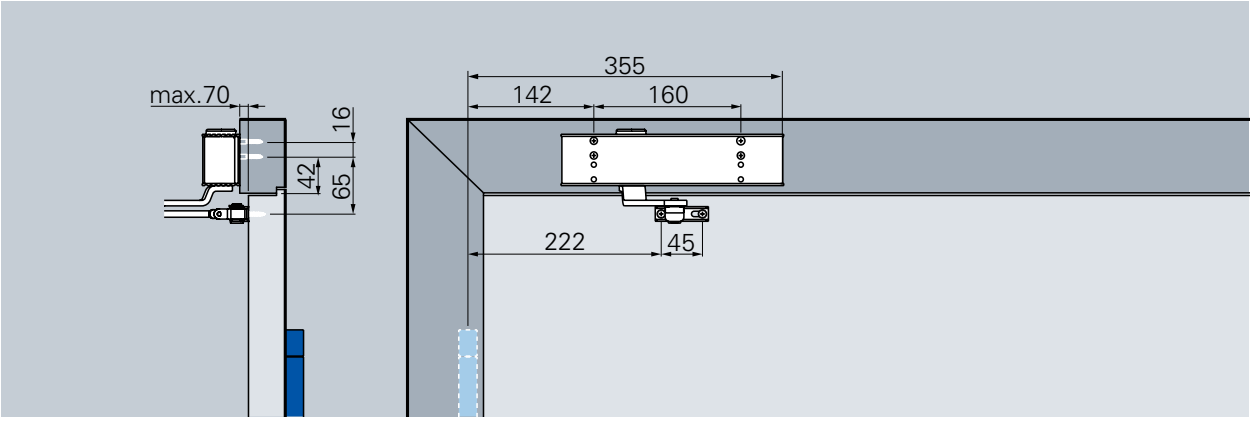

顶部安装，铰链背侧（可选DIN标开孔安装背板）

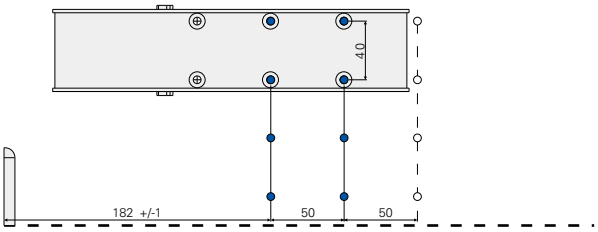

关门力度级别EN 2

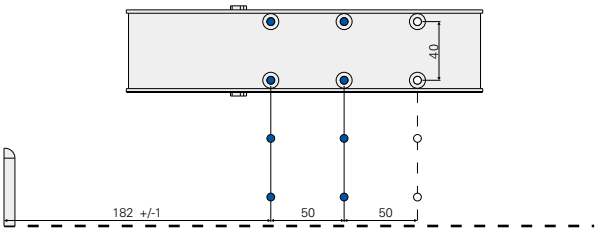

关门力度级别EN 3

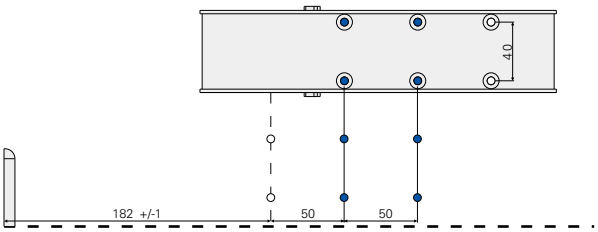

关门力度级别EN 5

关门力度图示 ECO Newton TS-20, 铰链背侧

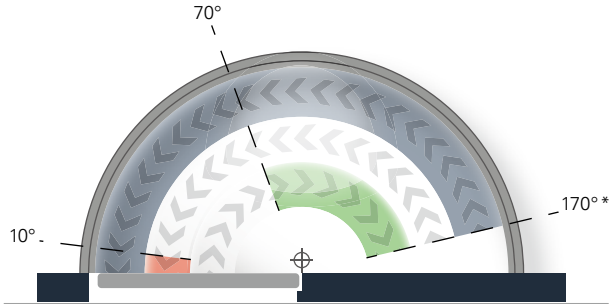

关门速度

关门速度从170° 到0° 无级可调

上锁速度

在门即将闭合的瞬间进行加速，以保证门完全锁闭。例如门体密封条，锁体锋舌和不同压强情况下，也可在10° 到0° 区间保障门的顺利上锁。

开门缓冲

在开门角度达到70° 时进行减速缓冲动作。开门缓冲无极可调。

*根据门厚度和铰链类型变化，

须配合门碰以防止门体过度开启！

顶部安装时没有开门缓冲功能

关门力度

关门力度的大小，通过在门扇上的不同安装位置来实现；只有在关门力度大小为5级时，需要附加打孔。