ECO Newton TS-33

product design award 2012

产品描述

关门力度 (无级可调)	力度依据EN标准	3
门宽	按照欧标 ≤ 950 mm	■
尺寸 (包含安装背板)	长度（mm） 宽度（mm） 高度（mm）	243 41 56
安装背板 按照欧标 1154 A (附录 1) GS B		◘
铰链侧/铰链背侧		■
适用于DIN左/右手门		■
上锁速度 (无级可调)		■
关门速度 (无级可调)		■
开门缓冲 (固定式)		■
关门延迟 (无级可调)		–
根据欧洲标准测试		EN 1154 A
适用于防烟防火门		F
根据欧洲EU-Directive认证		CE

■ 适用
– 不适用
◘ 可选

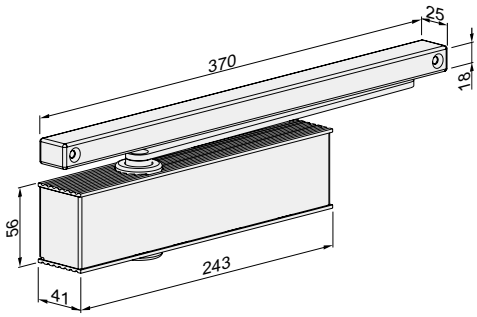

尺寸: TS-33 滑轨K

钢质门

木质门

型材门

ECO **Newton TS-33** ■ 产品特征

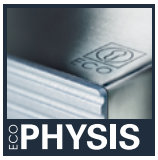

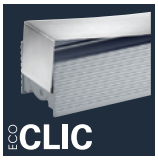

*可选

ECO Newton系列闭门器的详细说明见相关章节

本体：银色 RAL 9006
ECO外盖：不锈钢镜面或拉丝

本体 + ECO外盖：
白色 RAL 9016

本体 + ECO外盖：
黑色 RAL 9005

本体 + ECO外盖：
棕色 RAL 8014

标准臂和主臂颜色与闭门器颜色保持一致