ECO Newton TS-41

product design award 2012

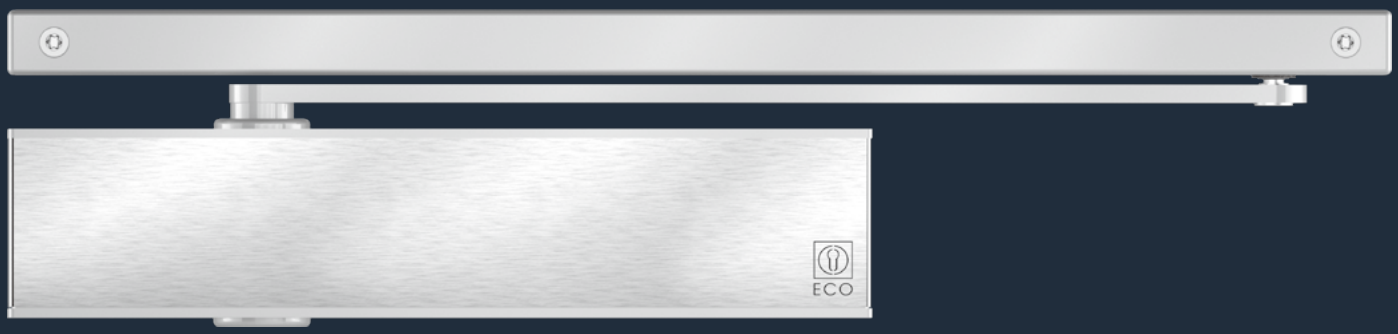

EN 1154 A F CE

产品描述

关门力度 (无级可调)	力度依据EN标准	1-4
门宽	按照欧标 ≤ 1100 mm	■
尺寸 (包含安装背板)	长度（mm） 宽度（mm） 高度（mm）	243 41 56
安装背板 按照欧标 1154 A (附录 1) GS B		◘
铰链侧/铰链背侧		■
适用于DIN左/右手门		■
上锁速度 (无级可调)		■
关门速度 (无级可调)		■
开门缓冲 (固定式)		■
关门延迟 (无级可调)		–
根据欧洲标准测试		EN 1154 A
适用于防烟防火门		F
根据欧洲标准认证		CE
通过中国消防产品认证		

■ 适用
– 不适用
◘ 可选

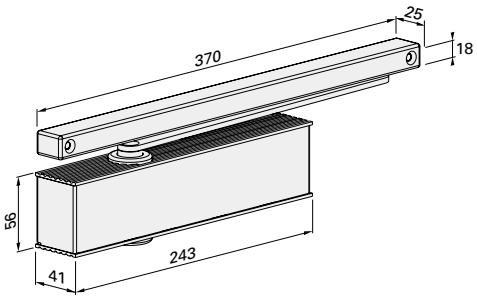

尺寸: TS-41带滑轨 K 标准

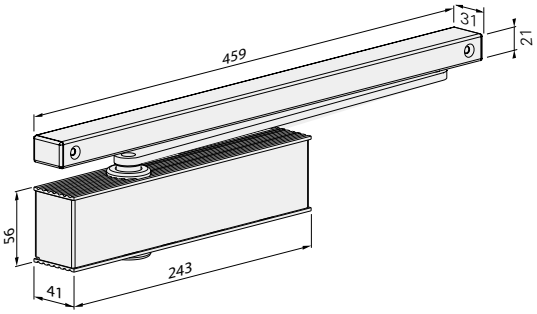

尺寸: TS-41带滑轨 B 可选

钢质门

木质门

型材门

ECO **Newton TS-41** ■ 产品特征

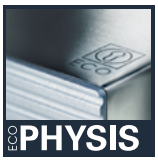

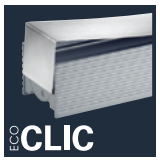

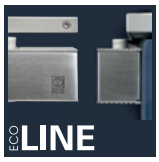

*可选

ECO Newton系列闭门器的详细说明见相关章节

本体：银色 RAL 9006
ECO外盖：不锈钢镜面或拉丝

本体 + ECO外盖：
白色 RAL 9016

本体 + ECO外盖：
黑色 RAL 9005

本体 + ECO外盖：
棕色 RAL 8014

标准臂和主臂颜色与闭门器颜色保持一致

铰链侧

与B型滑轨配合安装，DIN左、DIN右手门安装镜像关系

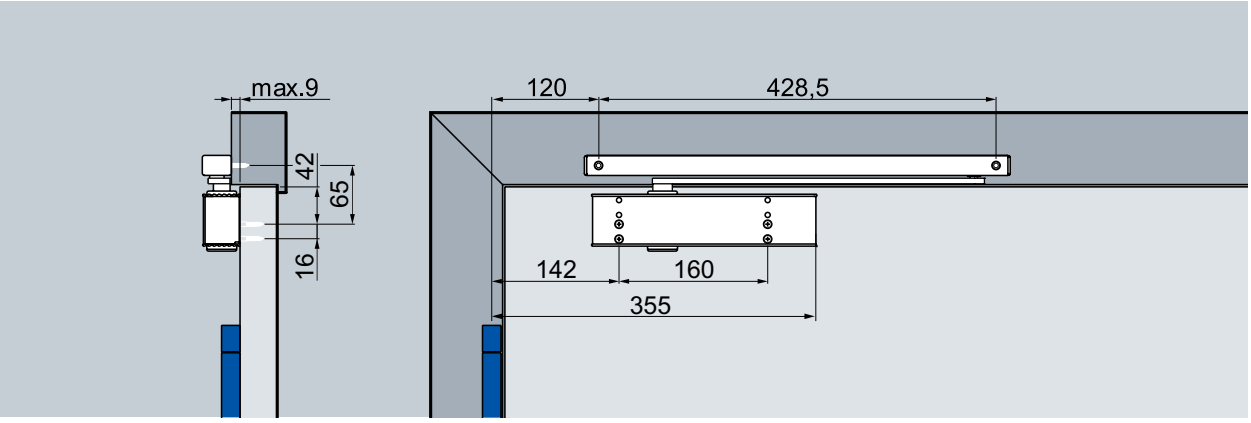

B型滑轨标准安装，铰链侧（可选DIN标开孔安装背板）

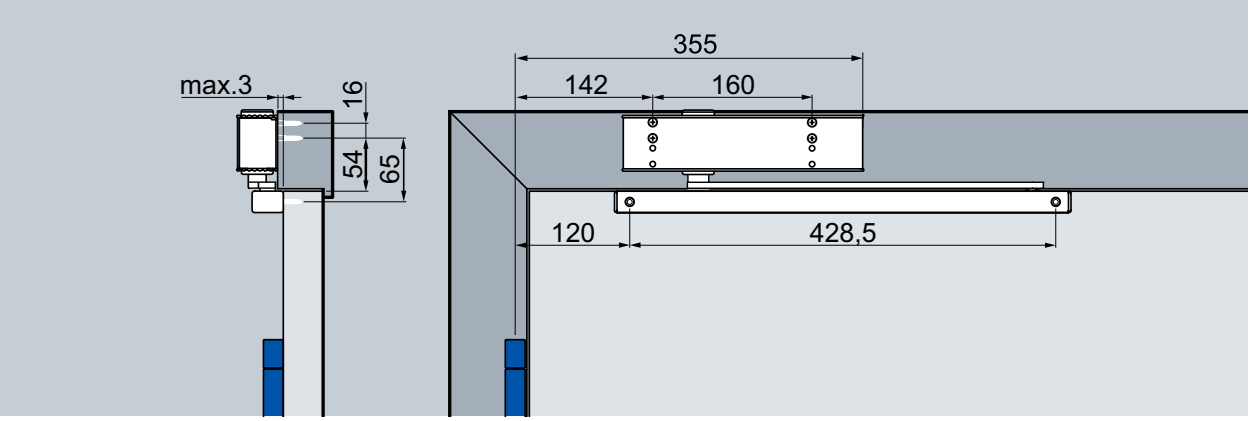

B型滑轨顶部安装，铰链侧（可选DIN标开孔安装背板）

关门速度

关门速度从180° 到0° 无级可调

上锁速度

在门即将闭合的瞬间进行加速，以保证门完全锁闭。例如门体密封条，锁体锋舌和不同压强情况下，也可在10° 到0° 区间保障门的顺利上锁。

开门缓冲

在开门角度达到70° 时进行减速缓冲动作。开门缓冲无级可调。

关门力度图示 ECO Newton TS-41，铰链侧

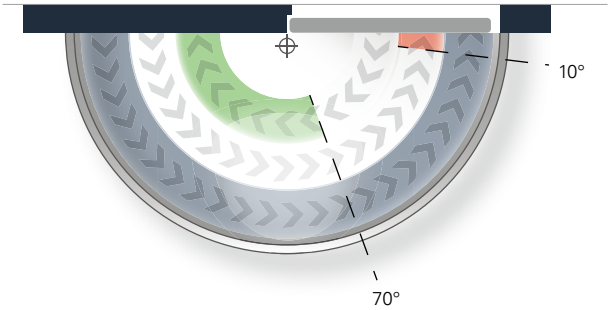

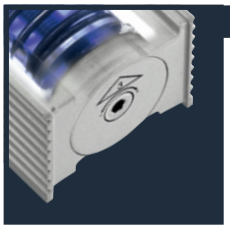

关门力度:	
无级可调	最小力度级别 1
	最大力度级别 4
默认出厂设置:	级别 3

顶部安装时没有开门缓冲功能

铰链背侧

与B型滑轨配合安装，DIN左、DIN右手门安装镜像关系

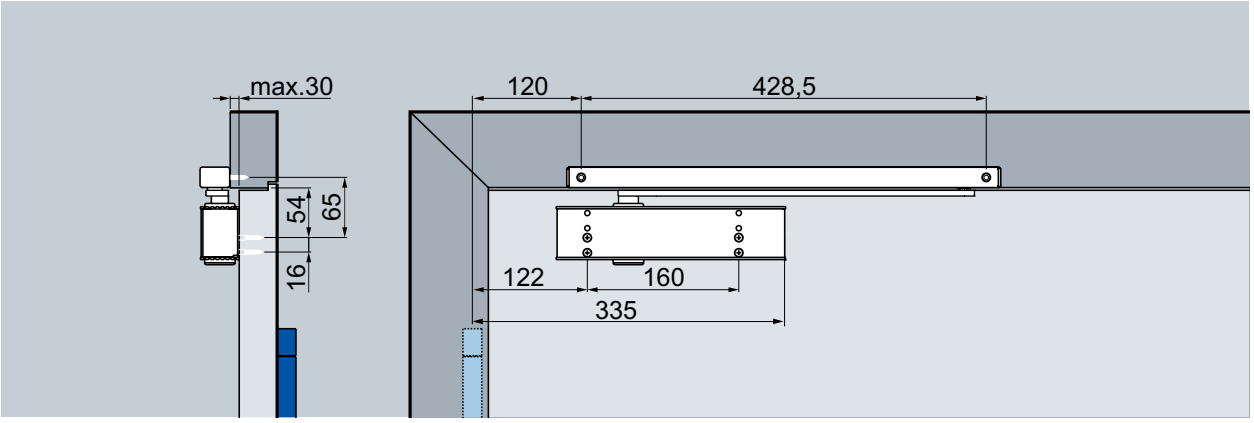

B型滑轨标准安装，铰链背侧 （可选DIN标开孔安装背板）

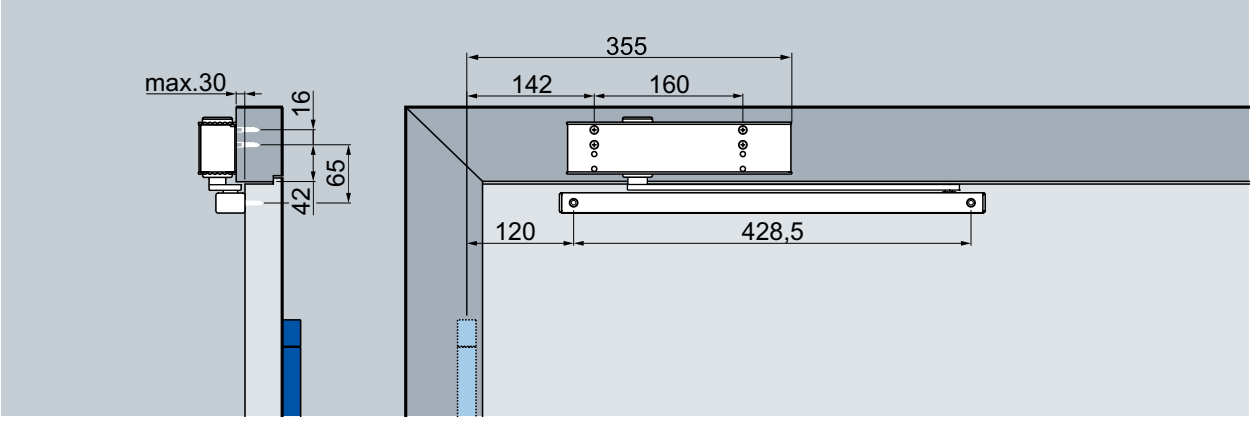

B型滑轨顶部安装，铰链背侧 （可选DIN标开孔安装背板）

关门速度

关门速度从140° 到0° 无级可调

上锁速度

在门即将闭合的瞬间进行加速，以保证门完全锁闭。例如门体密封条，锁体锋舌和不同压强情况下，也可在10° 到0° 区间保障门的顺利上锁。

开门缓冲

在开门角度达到70° 时进行减速缓冲动作。开门缓冲固定不可调。

关门力度图示 ECO Newton TS-41，铰链背侧

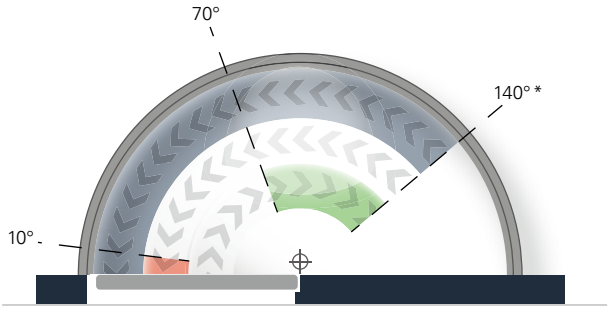

*根据门厚度和铰链类型变化，

须配合门碰以防止门体过度开启！

顶部安装时没有开门缓冲功能

EN 1154 A F CE

铰链侧

与K型滑轨配合安装，DIN左、DIN右手门安装镜像关系

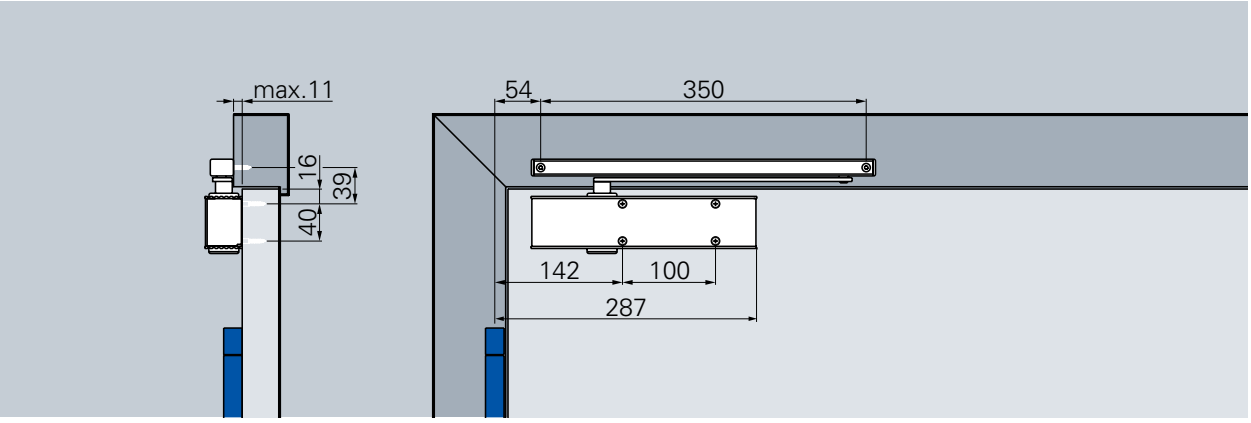

K型滑轨标准安装，铰链侧（直接安装，不带安装背板）

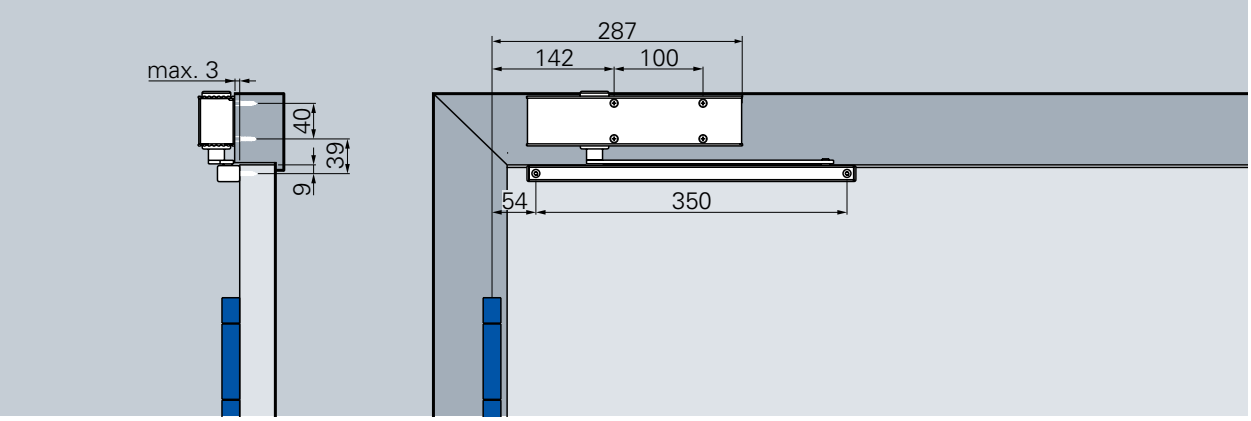

K型滑轨顶部安装，铰链侧（直接安装，不带安装背板）

关门速度

关门速度从180° 到0° 无级可调

上锁速度

在门即将闭合的瞬间进行加速，以保证门完全锁闭。例如门体密封条，锁体锋舌和不同压强情况下，也可在10° 到0° 区间保障门的顺利上锁。

开门缓冲

在开门角度达到70° 时进行减速缓冲动作。开门缓冲无级可调。

关门力度图示 ECO Newton TS-41，铰链侧

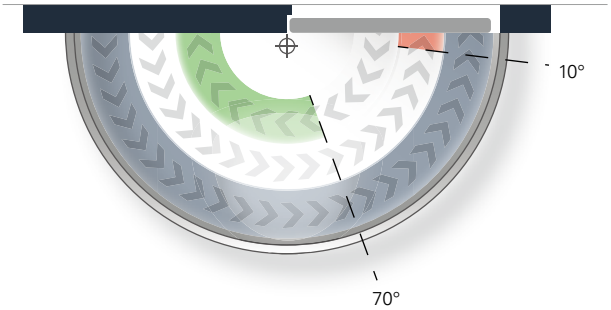

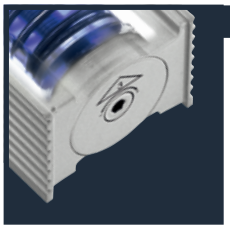

关门力度:

无级可调	最小力度级别 1
	最大力度级别 4
默认出厂设置：	级别3

顶部安装时没有开门缓冲功能

铰链背侧

与K型滑轨配合安装，DIN左、DIN右手门安装镜像关系

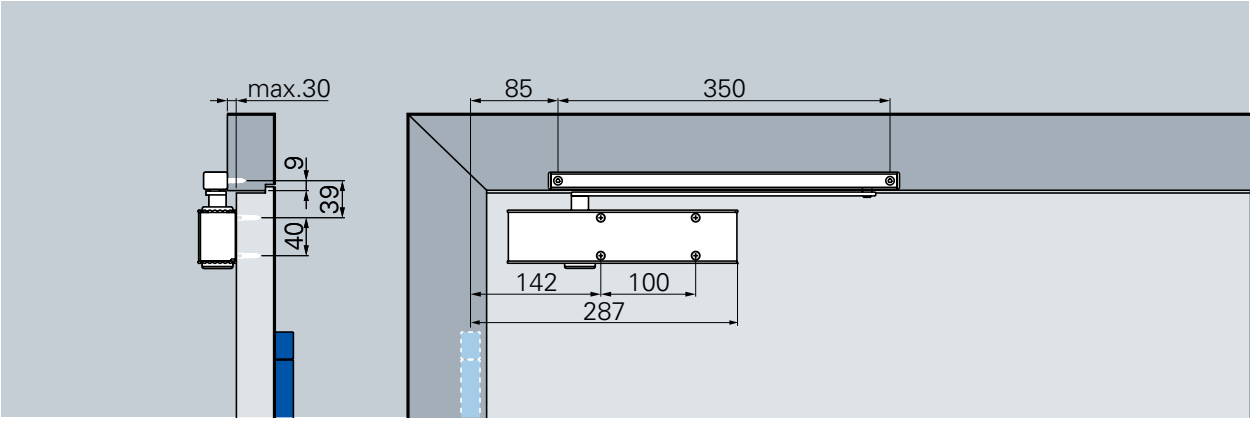

K型滑轨标准安装，铰链背侧（直接安装，不带安装背板）

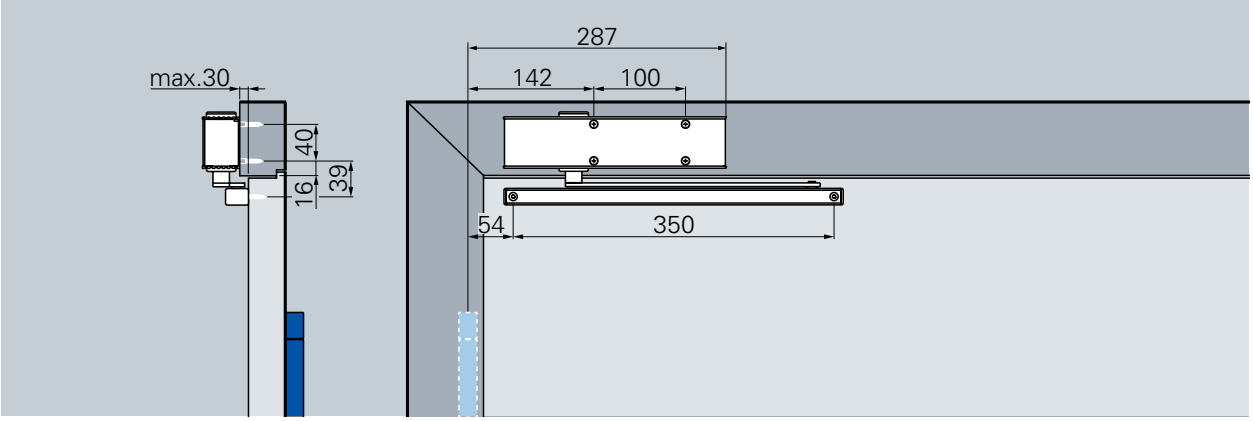

K型滑轨顶部安装，铰链背侧（直接安装，不带安装背板）

关门速度

关门速度从140° 到0° 无级可调

上锁速度

在门即将闭合的瞬间进行加速，以保证门完全锁闭。例如门体密封条，锁体锋舌和不同压强情况下，也可在10° 到0° 区间保障门的顺利上锁。

开门缓冲

在开门角度达到70° 时进行减速缓冲动作。开门缓固定不可调。

关门力度图示 ECO Newton TS-41，铰链背侧

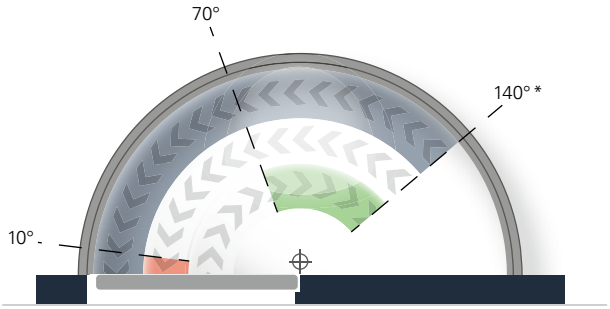

*根据门厚度和铰链类型变化，

须配合门碰以防止门体过度开启！

顶部安装时没有开门缓冲功能