ECO BTS FH 650

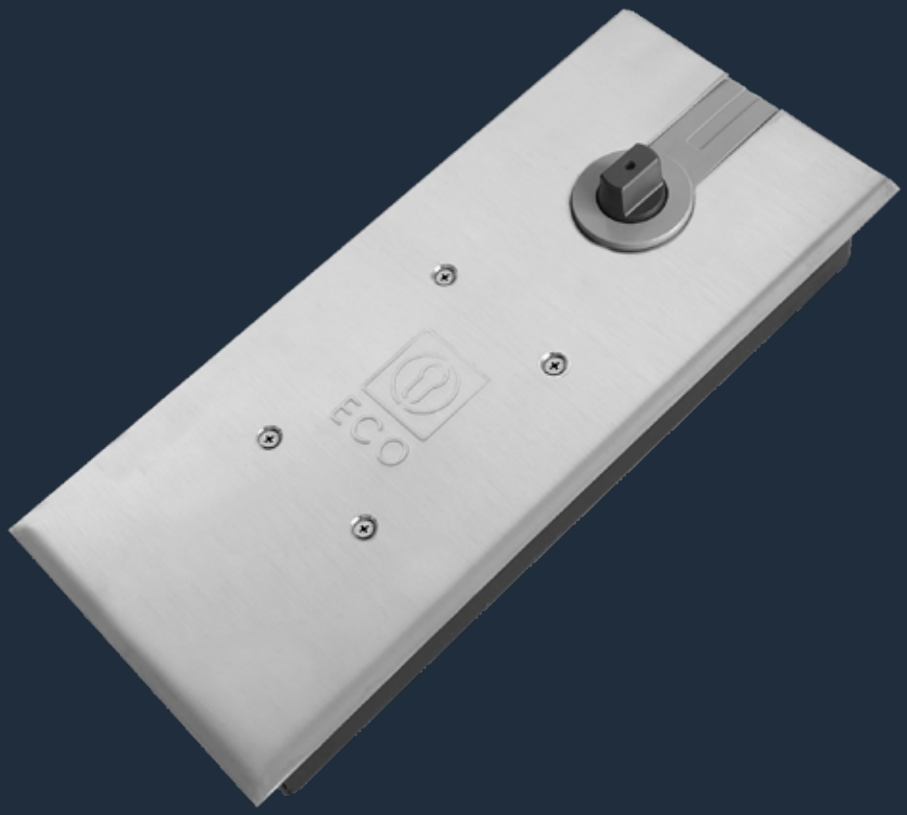

EN 1154 A F CE

产品描述		FH 652	FH 653	FH 654
关门力度 (关门力度显示、无级可调)	力度依据EN标准	2	3	4
门宽 按照欧标	≤ 850 mm	■	■	■
	≤ 950 mm	-	■	■
	≤ 1.100 mm	-	-	■
最大门重 kg	根据欧标	100	100	100
水泥盒尺寸	长度（mm） 宽度（mm） 高度（mm）		275 108 41	
上锁速度 (可调)		■	■	■
开门缓冲 (无级可调)		◘	◘	◘
关门速度 (无级可调)		■	■	■
停门角度 90° 或105° 非防火 (无级可调)		■ -	■ -	■ -
适用于DIN左/右手门		■	■	■
开门角度			130°	

■ 适用
- 不适用
◘ 可选

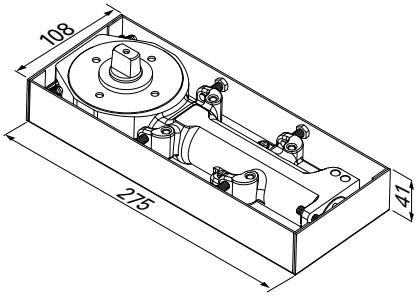

尺寸: FH 650

钢质门

木质门

型材门

FH 650系列安装图示

DIN左、DIN右手门安装镜像关系

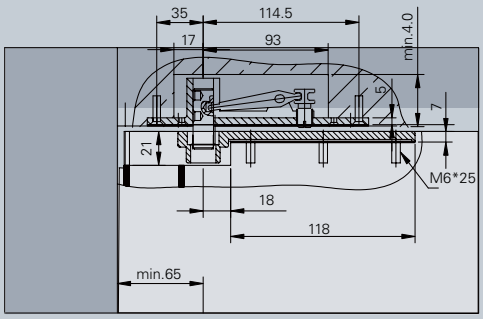

固定框架，顶部安装

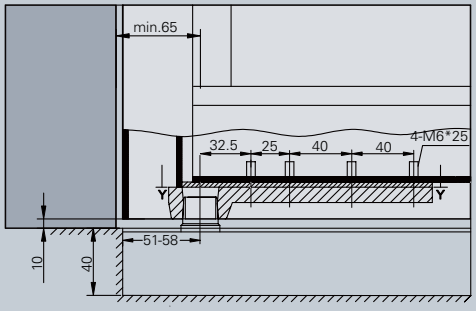

底部安装

ECO

FH650 产品信息