ECO **D-190**

EN 1906 EN 179 F

ECO

产品描述	
基于标准检测	EN 1906
9 mm四方棒基于DIN 18273检测 通过防火检测	F
可用于逃生门	EN 179
复位弹簧	■
滑动轴承技术	■
钢制底板设计及含有安装凸台	■
内置式对穿螺丝固定	■
适用于DIN左/右手门安装	■
■ 是 - 否 ◘ 可选	

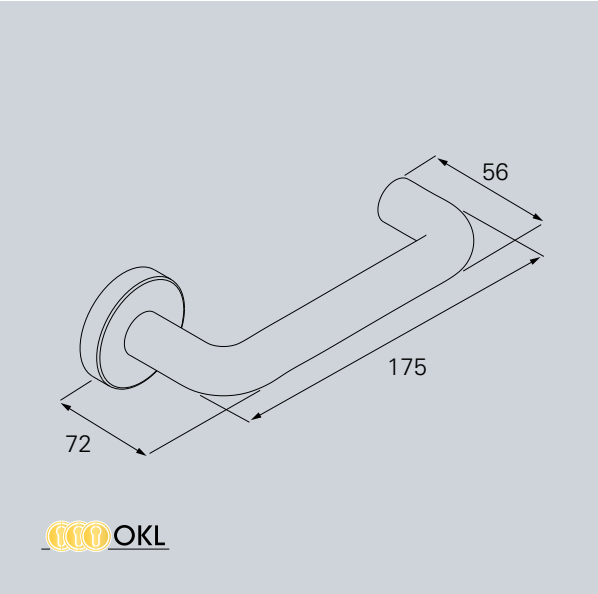

OKL

钢制门

木制门

材质：

ER 不锈钢

产品系列 D-100

标准把手套件

D-110 . 页码 184

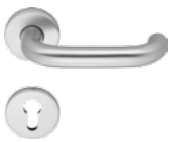

D-120 . 页码 196

D-190 . 页码 202

连体式把手套件

D-110 . 页码 187, 193

D-110 . 页码 190

型材门把手套件

D-115 . 页码 250

D-116 . 页码 254

安防把手套件

D-110 . 页码 310

D-111 . 页码 320

D-116 . 页码 332

窗把手套件

F-110 . 页码 340

EN 1906 EN 179 F

D-190 分体式把手

OKL

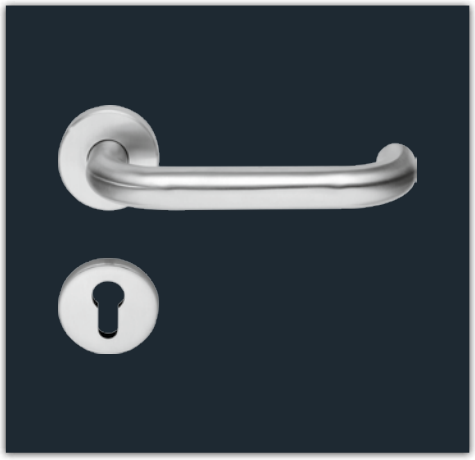

D-190 OKL滚珠轴承分体式把手

把手导套采用无需保养及完全封闭的滚珠轴承。
固定安装的复位弹簧设计，适用于DIN左及DIN右手门。
不锈钢精铸底板及含有安装凸台，内置式对穿螺丝固定 。

使用级别 4级

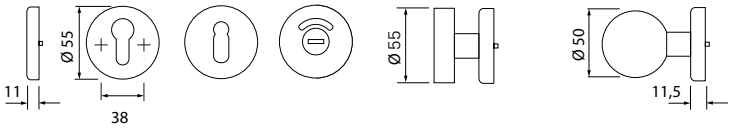

PZ FS-PZ F | BB | WC SK | WSG K-135 FS-WSG K-135 F | WSG K-165 FS-WSG K-165 F

OKL 滚珠轴承圆盖分体式把手

ER

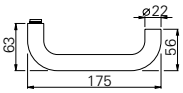

EN 1906 EN 179 F

OKL

	∅	⧄	组合方式				
S	22 mm	8 mm	153805.46	153800.46	15383046	153816.46	153820.46
F	22 mm	9 mm	353805.46		35383046	353818.46	

表面处理：不锈钢拉丝，同时接受PVD及镜面处理的询问。

适用门厚：非防火门： 38 - 45 mm，防火门厚： 40 - 65 mm。请在订货时注意门厚要求。

茵科门控（珠海保税区）有限公司

地址：广东省珠海保税区天科路锦天楼
邮编：519030
电话：+86 0756 8819918
传真：+86 0756 8819580

info@eco-schulte.cn
www.eco-schulte.cn

© ECO Schulte GmbH & Co. KG - 版权所有