ECO **D-116**

产品描述	
基于标准检测	EN 1906
9 mm四方棒基于DIN 18273检测 通过防火检测	F
可用于逃生门	EN 179
基于标准检测	DIN 18 257
滑动轴承技术	■
内/外侧均为钢制底板设计	■
3项内置式对穿螺丝固定	■
内侧配把手	■
适用于DIN左/右手门安装	■

■是 -否 ◘可选

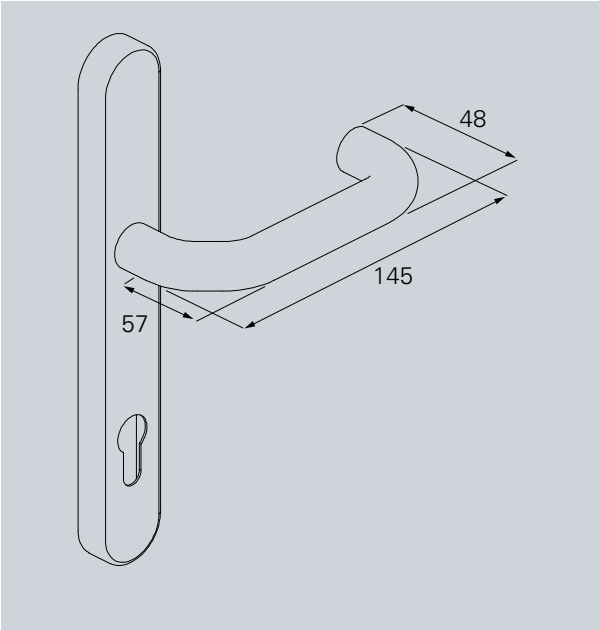

OGL

型材门

MPA NRW. Materialprüfungsamt Nordrhein-Westfalen zertifiziertes Produkt Nr.: 125751

材质:

ER 不锈钢

Al 铝合金

产品系列 D-100

标准把手套件

D-110 . 页码 184

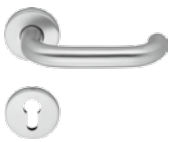

D-120 . 页码 196

D-190 . 页码 202

连体式把手套件

D-110 . 页码 187,193

D-110 . 页码 190

型材门把手套件

D-115 . 页码 250

D-116 . 页码 254

安防把手套件

D-110 . 页码 310

D-111 . 页码 320

D-116 . 页码 332

窗把手套件

D-110 . 页码 340

D-116 窄体连体式安防把手

OGL

D-116 窄体连体式安防把手 配OGL 滑动轴承技术
固定式安装无需保养把手导套；防盗安全 ES 1/ 级别 2，
可选择K-160 拉手。

使用级别 4级

外侧安装高度15 mm

距离72 mm 也可提供防火配置，配9 mm四方棒

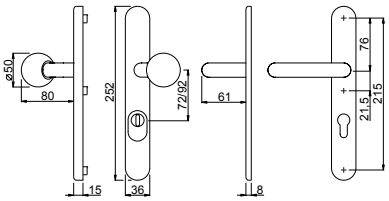

WSG K-160
FS-WSG ZA F

PZ

OGL – 窄体连体式安防把手

ER

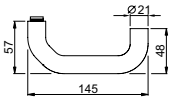

EN 1906 EN 179 F

OGL

	∅	Distance	⧄	PZ 组合方式		ZA 组合方式	
S	21 mm	72 mm	8 mm	822311.46	822341.46	822312.46	822342.46
F	21 mm	92 mm	9 mm	824511.46	824541.46	824512.46	824542.46
⌂	21 mm	92 mm	10 mm	826511.46	826541.46	826512.46	826542.46

表面处理：不锈钢拉丝，同时接受PVD及镜面处理的询问。

AI

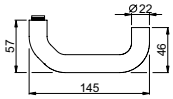

EN 1906 EN 179 F

	∅	Distance	⧄	PZ 组合方式		ZA 组合方式	
S	22 mm	72 mm	8 mm	822311.30	822341.30	822312.30	822342.30
F	22 mm	92 mm	9 mm	824511.30	824541.30	824512.30	824542.30
⌂	22 mm	92 mm	10 mm	826511.30	826541.30	826512.30	826542.30

表面处理：铝合金阳极氧化F1色，可接受其它颜色的询问。

适用门厚：非防火门： 38 - 45 mm，防火门厚： 40 - 65 mm。请在订货时注意门厚要求。

茵科D-100
U形设计把手

增值的传统设计：U形设计把手的优势在于把手尾部的90° 折弯设计。通常情况下，该设计是为了防止人们在使用过程中受到伤害，并且把手尾部的折弯设计从功能上而言，还可以防止购物袋或是袖子被挂在门上。

同时，U形把手的设计还提供给人们使用上的舒适性。因为把手尾部的折弯还可以起到在开门过程中支托手掌的作用。

茵科的U形设计把手，我们称之为D-116设计。

茵科门控（珠海保税区）有限公司

地址：广东省珠海保税区天科路锦天楼
邮编：519030
电话：+86 0756 8819918
传真：+86 0756 8819580

info@eco-schulte.cn
www.eco-schulte.cn

© ECO Schulte GmbH & Co. KG - 版权所有