# ECO **D-315**

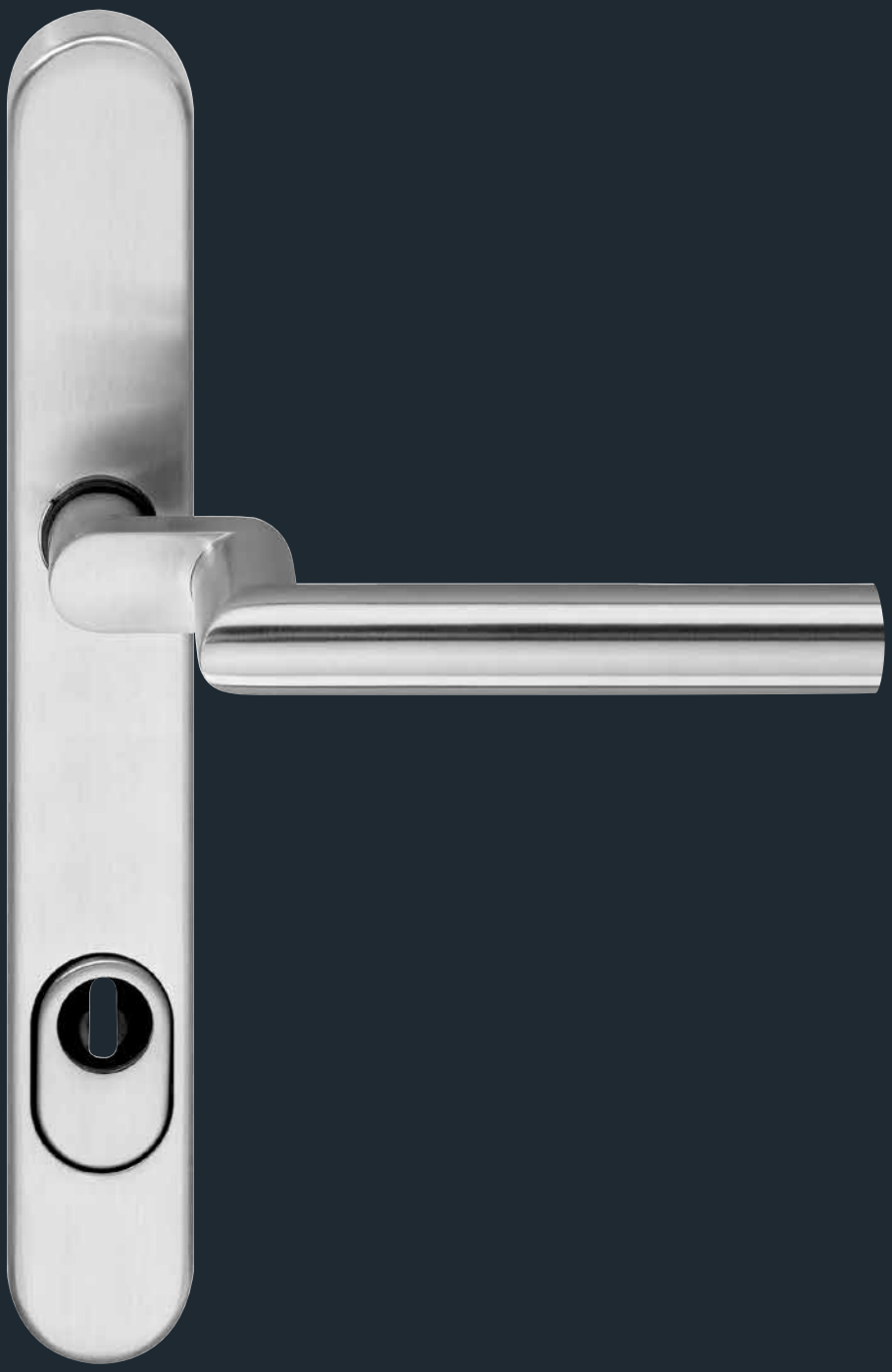

| 产品描述 | |
|---|---|
| 基于标准检测 | EN 1906 |
| 9 mm四方棒基于DIN 18273检测<br>通过防火检测 | F |
| 可用于逃生门 | DIN 18 257 |
| 基于标准检测 | ■ |
| 滑动轴承技术 | ■ |
| 内/外侧均为钢制底板设计 | ■ |
| 3项内置式对穿螺丝固定 | ■ |
| 内侧配把手 | ■ |
| 适用于DIN左/右手门安装 | |
| ■是 -否 ◘可选 | |

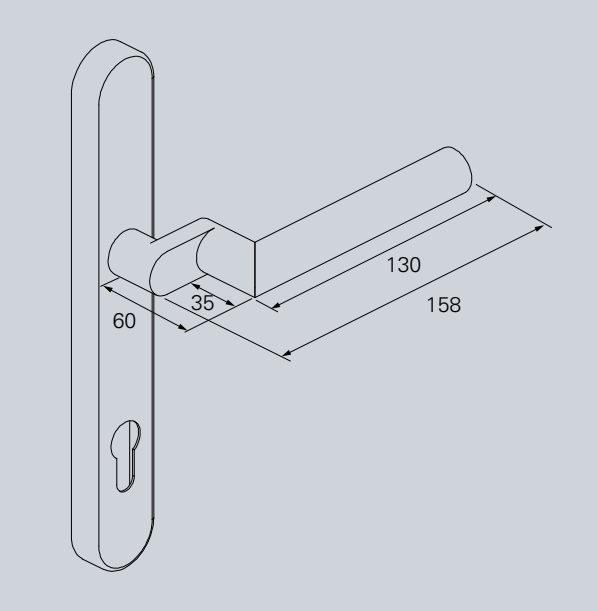


OGL

型材门

MPA NRW. Materialprüfungsamt Nordrhein-Westfalen zertifiziertes Produkt Nr.: 125751

材质:

ER 不锈钢

Al 铝合金

## 产品系列 D-300

### 标准把手套件

D-310 . 页码 212

D-330 . 页码 222

### 连体式把手套件

D-330 . 页码 225

D-330 . 页码 227

### 型材门把手套件

D-310 . 页码 258

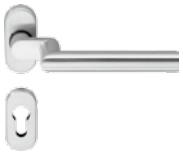

D-315 . 页码 262

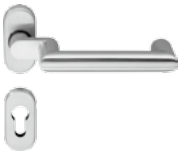

D-335 . 页码 266

### 安防把手套件

D-310 . 页码 324

D-315 . 页码 336

### 窗把手套件

F-310 . 页码 340

# D-315 窄体连体式安防把手

OGL

D-315 窄体连体式安防把手 配OGL 滑动轴承技术
固定式安装无需保养把手导套；防盗安全 ES 1/ 级别 2，
可选择K-160 拉手。

使用级别 4级

外侧安装高度15 mm

距离72 mm 也可提供防火配置，配9 mm四方棒

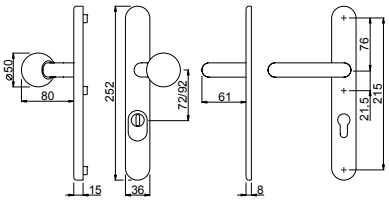


WSG K-160
FS-WSG ZA F

PZ

## OGL – 窄体连体式安防把手

ER

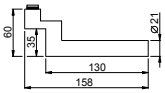


EN 1906 F

OGL

| | ∅ | 孔距 | ⧄ | PZ 组合方式 | | ZA组合方式 | |
|---|---|---|---|---|---|---|---|
| S | 21 mm | 72 mm | 8 mm | 852311.46 | 852341.46 | 852312.46 | 852342.46 |
| F | 21 mm | 92 mm | 9 mm | 854511.46 | 854541.46 | 854512.46 | 854542.46 |
| ⌂ | 21 mm | 92 mm | 10 mm | 856511.46 | 856541.46 | 856512.46 | 856542.46 |

表面处理：不锈钢拉丝，同时接受PVD及镜面处理的询问。

AI

EN 1906 F

OGL

| | ∅ | 孔距 | ⧄ | PZ 组合方式 | | ZA组合方式 | |
|---|---|---|---|---|---|---|---|
| S | 22 mm | 72 mm | 8 mm | 882311.30 | 882341.30 | 882312.30 | 882342.30 |
| F | 22 mm | 92 mm | 9 mm | 884511.30 | 884541.30 | 884512.30 | 884542.30 |
| ⌂ | 22 mm | 92 mm | 10 mm | 886811.30 | 886541.30 | 886512.30 | 886542.30 |

表面处理：铝合金阳极氧化F1色，可接受其它颜色的询问。

适用门厚：非防火门： 38 - 45 mm，防火门厚： 40 - 65 mm。请在订货时注意门厚要求。

茵科门控（珠海保税区）有限公司

地址：广东省珠海保税区天科路锦天楼
邮编：519030
电话：+86 0756 8819918
传真：+86 0756 8819580

info@eco-schulte.cn
www.eco-schulte.cn

© ECO Schulte GmbH & Co. KG - 版权所有