ECO

卫生间隔断门不锈钢把手

产品描述

使用级别 3	EN 1906	■
免修把手说明		■
把手外径	21 mm	■
尼龙底板结构含有固定凸台		■
滑动轴承技术		■
四方棒	7 mm	-
	8 mm	■
	8,5 mm	-
对穿螺丝固定		■

■ 适用　- 不适用　◘ 定制

描述

- 适用于各种隔断墙厚
- 包括WC锁体和红/白指示
- 通过外部8 mm四方棒实现紧急开门功能
- 外部硬币槽定制
- BB, PZ 和把手/拉手均适用
- 提供标准钻孔模板(货号： 930 317)
- 含复位弹簧功能的可固定轴承
- 表面处理：不锈钢，拉丝表面处理

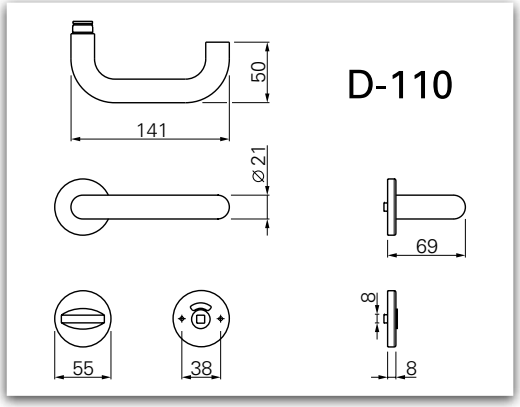

尺寸

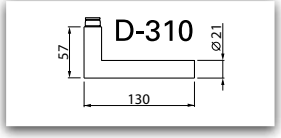

ER　Rostfrei　SGL 质量认证

EN 1906

D-110	货号	形状	⌀		材质
D 110.ER.12.WC	152520.46	U -形	8 mm		不锈钢

ER　Rostfrei　SGL 质量认证

EN 1906

D-310	货号	形状	⌀		材质
D 310.ER.12.WC	152720.46	CL -形	8 mm		不锈钢

ECO

产品描述		
使用级别 4	EN 1906	■
免修把手说明		■
把手外径	21 mm	■
尼龙底板结构含有固定凸台		■
滑动轴承技术		■
四方棒	7 mm	-
	8 mm	■
	8,5 mm	-
对穿螺丝固定		■

■ 适用 - 不适用 ◘ 定制

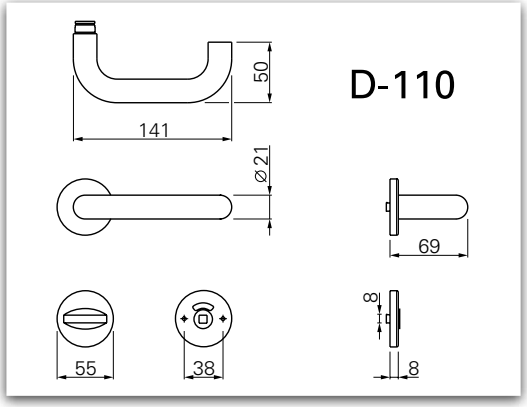

尺寸

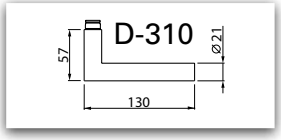

描述

- 适用于各种隔断墙厚
- 包括WC锁体和红/白指示
- 通过外部8 mm四方棒实现紧急开门功能
- 外部硬币槽定制
- BB, PZ 和把手/拉手均适用
- 提供标准钻孔模板（货号：930 317）
- 含复位弹簧功能的可固定轴承
- 表面处理：不锈钢，拉丝表面处理

OGL 质量认证 Rost frei ER EN 1906

D-110	货号	形状	⌀		材质
D 110.ER.13.WC	156520.46	U -形	8 mm		不锈钢

OGL 质量认证 Rost frei ER EN 1906

D-310	货号	形状	⌀		材质
D 310.ER.13.WC	156720.46	CL -形	8 mm		不锈钢