ECO

卫生间隔断门尼龙把手

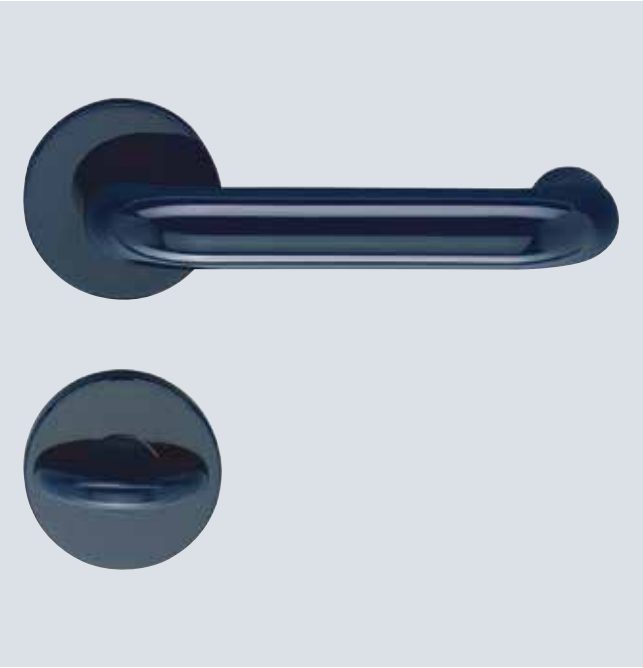

产品描述		
使用级别		■
把手内含钢芯结构		■
把手外径	20 mm	■
尼龙底板结构含有固定凸台		■
滑动轴承技术		-
四方棒	7 mm	◘
	8 mm	■
	8,5 mm	◘
对穿螺丝固定		■

■ 适用 - 不适用 ◘ 定制

描述

- 适用于各种隔断墙厚
- 包括WC锁体和红/白指示
- 通过外部8 mm四方棒实现紧急开门功能
- 外部硬币槽可定制
- PZ 和把手/拉手均适用
- 其他颜色定制
- 提供标准钻孔模板(货号： 930 317)
- 5 mm,6 mm 或 8 mm 四方棒把手定制
- 把手内配置四方棒

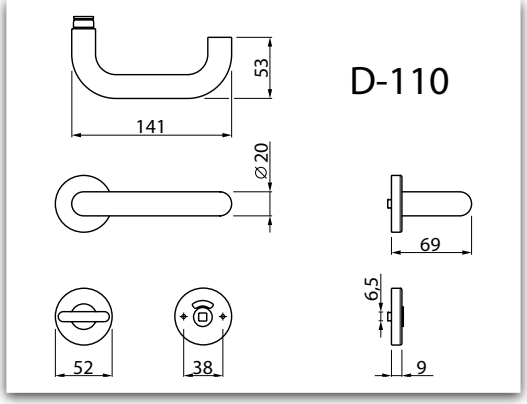

尺寸

白
RAL 9016*

深灰
RAL 7030 / 7038*

红
RAL 3003*

深蓝
RAL 5011 / 5013*

蓝
RAL 5002*

黑
RAL 9005*

Ku

BGL 质量认证

D-110	货号	Ø	⌀		材质
D 110.Ku.DD.WC	150670	20 mm	8 mm		尼龙

ECO

产品描述		
使用级别	EN 1906	■
把手内含钢芯结构		■
把手外径	23 mm	■
不锈钢底板结构含有固定凸台		■
滑动轴承技术		■
四方棒	7 mm	◘
	8 mm	■
	8,5 mm	◘
对穿螺丝固定		■

■ 适用 - 不适用 ◘ 定制

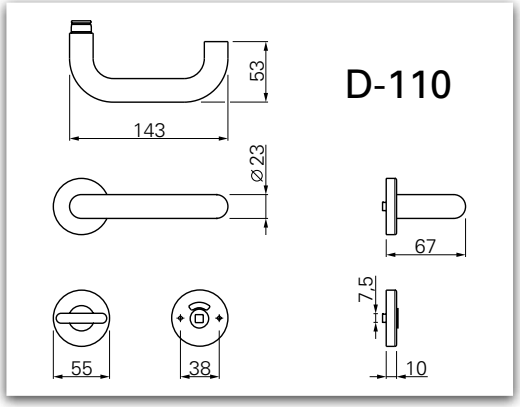

尺寸

描述

- 适用于各种隔断墙厚
- 包括WC锁体和红/白指示
- 通过外部8 mm四方棒实现紧急开门功能
- 外部硬币槽可定制
- BB,PZ 和把手/拉手均适用
- 其他颜色定制
- 提供标准钻孔模板（货号： 930 317）

白	深灰	红	深蓝	蓝	黑
RAL 9016*	RAL 7030 / 7038*	RAL 3003*	RAL 5011 / 5013*	RAL 5002*	RAL 9005*

OGL 质量认证

Ku

EN 1906

D-110	货号	Ø	◘		材质
D 110.Ku.DD.WC	154670	23 mm	8 mm		尼龙