ECO

产品描述		
类型 尼龙铰链	24 / 21	■
	24 / 28	-
类型 尼龙弹簧铰链	24 / 21	■
	24 / 28	-
内置式钢芯	3 mm	■
配置不锈钢侧面支撑		■
2件式尼龙盖把手		■
内置式螺栓固定		■
各规格垫片可用	1 mm	-
	2 mm	-
	3 mm	-

■ 适用 - 不适用 ◘ 定制

白
RAL 9016*

深灰
RAL 7030 / 7038*

红
RAL 3003*

深蓝
RAL 5011 / 5013*

蓝
RAL 5002*

黑
RAL 9005*

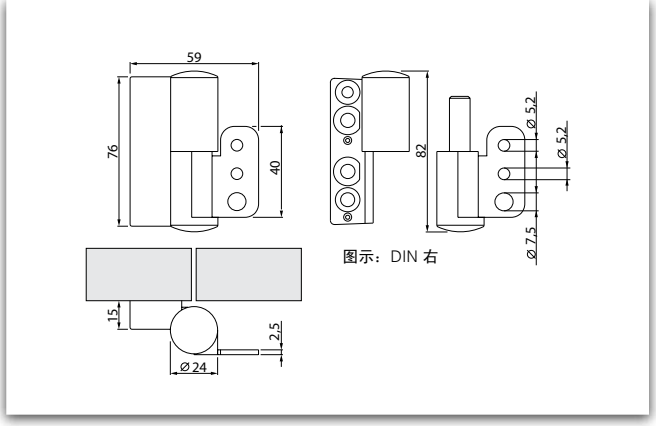

尺寸

Ku

尼龙（弹簧）铰链 适用于非企口门	货号	描述	材质
尼龙铰链	260802	24 / 21 DIN 右侧	尼龙
尼龙铰链	260807	24 / 21 DIN 左侧	尼龙
尼龙弹簧铰链	260812	24 / 21 DIN 右侧	尼龙
尼龙弹簧铰链	260817	24 / 21 DIN 左侧	尼龙