D-115

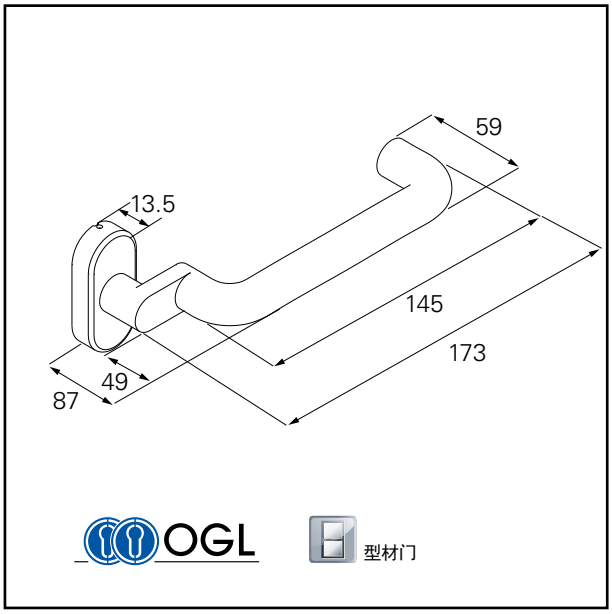

D-115 把手

- 滑动轴承结构，操纵轻巧，使用寿命可达20万次
- 左右手门通用
- 底座带有安装导向凸台
- 对穿螺丝固定，连接牢固
- 可选标准门厚范围38-45mm或40-66mm，可定制特殊门厚规格
- 不锈钢304/铝合金材质可选
- 缎纹拉丝/阳极氧化银色/多种颜色可选
- 多种组合方式可选

D-115 把手			型材门把手	型材门把手	型材门把手 拉手
	∅	⧄	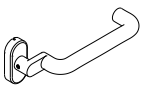	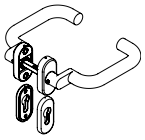	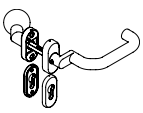
F	21 mm	8 mm	ER AI	ER AI	ER AI
DIN	21 mm	9 mm	ER AI	ER AI	ER AI