D-2210

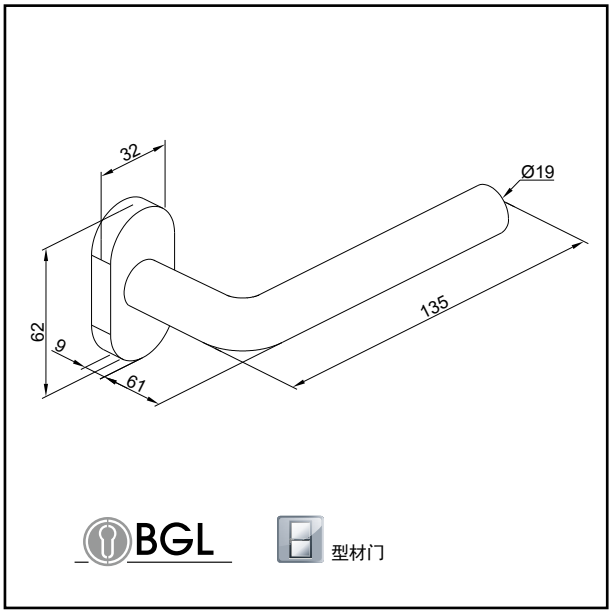

D-2210 经济型把手

- 复位弹簧结构，操纵平稳，使用寿命可达10万次
- 左右手门通用
- 对穿螺丝固定，连接牢固
- 可选标准门厚范围40-60mm，可定制特殊门厚规格
- 不锈钢304材质，缎纹拉丝表面
- 多种组合方式可选

D-2210 把手			分体式把手
	∅	⊠	
F	19 mm	8 mm	ER