OBX-20-1951/160

产品描述

尺寸规格		160 mm
铰链轴径		20 mm
材料厚度		3.5 mm
固定螺丝		5 x 50 mm
适用于DIN 左/右手门		■
铣切外径		24 mm
铣切长度		160 mm
铣切深度		3.5 mm
门型	企口门	■
	与完成面平齐	■
框型	木质门	■
	钢制门	■
	铝合金型材门	■
适用于防火门	F	■
铰链承重性 符合铰链**EN 1935**标准最高级第14级要求	EN 1935 CE	■
	按照标准检测	160 kg
	承重性能	300 kg
表面处理	不锈钢拉丝 (SS)	■
	不锈钢镜光	◘
	不锈钢PVD金	◘
	不锈钢PVD (RAL)	◘
ECO铰链配合件 请翻页至第615	适用于重型型材门框	OBX-3001-3D
	适用于轻型实木门框	OBX-3002-3D
	适用于钢制门框	OBX-3011-3D
		OBX-3012-3D
	适用于铝合金型材门框	OBX-3021-3D

■ 适用 - 不适用 ◘ 定制

产品尺寸图

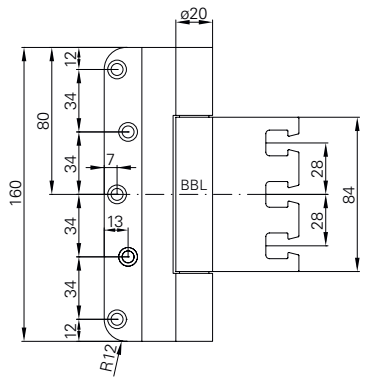

铣切图示

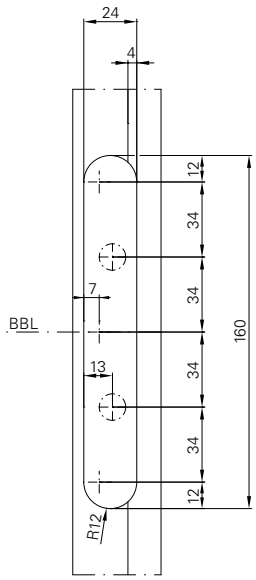

俯视图

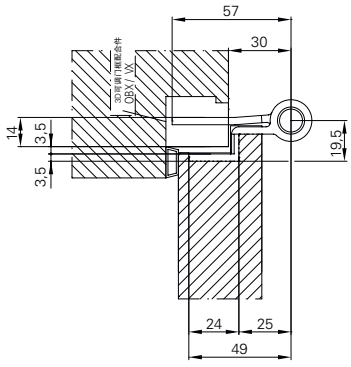

企口门3D铰链系列

OBX-20-1531/160.SS
OBX-20-1531/120.SS

OBX-20-1532/160.SS
OBX-20-1532/120.SS

OBX-20-1951/120.SS

产品描述

ECO OBX-20-1951/160 不锈钢精铸3D可调铰链/适用于门框扇平齐企口门系统

- 适用于启口木质/钢制/铝合金门框
- 通过使用门框配件实现3D可调
- 精密内置颈轴设计
- 无磨损/免维护内置式滚珠轴承专利技术
- 适用于防烟/火门
- 适用于DIN 左/右手门

ER F EN 1935 CE Rost frei 木制门

OBX-20-1532 适用于门框扇平齐 企口门系统	尺寸规格	产品货号
OBX-20-1951/160.SS	Ø 20 x 160 mm	459251.46

封闭式钢管及卓越的铸造技术，使连接处的反弹力分布达到最大限度。