OBX-18-2541/120

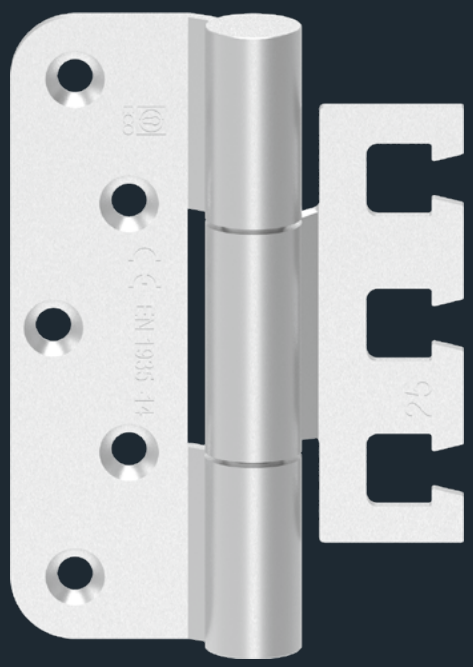

产品描述		
尺寸规格		120 mm
铰链轴径		18 mm
材料厚度		3 mm
固定螺丝		M5 x 20 mm
		St4.8 x 40 mm
适用于DIN 左/右手门		■
铣切宽度		24 mm
铣切长度		120 mm
铣切深度		3 mm
门型	企口门	-
	平口门	■
框型	木质门	■
	钢制门	■
	铝合金型材门	■
适用于防火门	F	■
铰链承重性 符合铰链**EN 1935**标准最高级第11级要求	EN 1935 CE	■
	按照标准检测	160 kg
	承重性能	160 kg
表面处理	不锈钢拉丝	■
	哑黑	◘
ECO铰链配合件	适用于中孔距框	OBX-3101-3D
	适用于木质门框	OBX-3102-3D
	适用于反侧角框	OBX-3105-3D
	适用于钢质门框	OBX-3011-3D
		OBX-3012-3D
	适用于铝合金型材门框	OBX-3121-3D

■ 适用 - 不适用 ◘ 定制

产品尺寸图

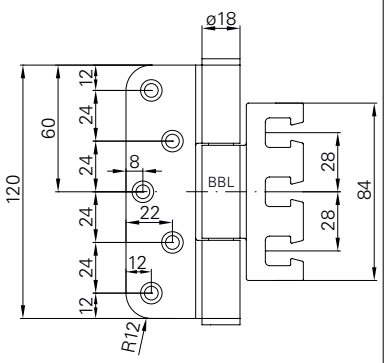

铣切图示

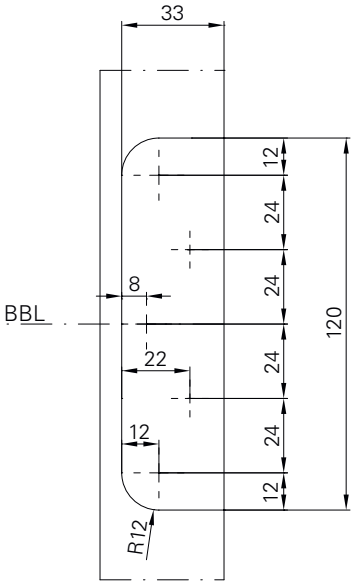

俯视图

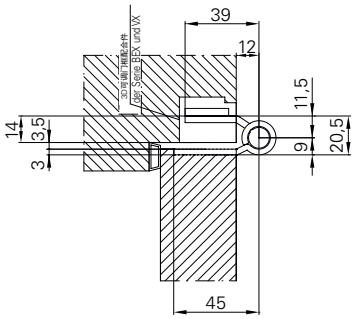

4