| 产品描述 | | |
|---|---|---|
| 尺寸规格 | | 120 mm |
| 铰链轴径 | | 20 mm |
| 材料厚度 | | 3.5 mm |
| 固定螺丝 | | 5 x 50 mm |
| 适用于DIN 左/右手门 | | ■ |
| 铣切宽度 | | 24 mm |
| 铣切长度 | | 120 mm |
| 铣切深度 | | 11 mm |
| 门型 | 企口门 | ■ |
| | 与完成面平齐 | ■ |
| 框型 | 木质门 | ■ |
| | 钢制门 | ■ |
| | 铝合金型材门 | ■ |
| 适用于防火门 | F | ■ |
| 铰链承重性<br>符合铰链**EN 1935**标准最高级第14级要求 | EN 1935 CE | ■ |
| | 按照标准检测 | 160 kg |
| | 承重性能 | 160 kg |
| 表面处理 | 不锈钢拉丝 (SS) | ■ |
| | 不锈钢镜光 | ◘ |
| | 不锈钢PVD金 | ◘ |
| | 不锈钢PVD (RAL) | ◘ |
| ECO铰链配合件 | 适用于重型型材门框 | OBX-3001-3D |
| | 适用于轻型实木门框 | OBX-3002-3D |
| | 适用于钢制门框 | OBX-3011-3D |
| | | OBX-3012-3D |
| | 适用于铝合金型材门框 | OBX-3021-3D |

■ 适用 - 不适用 ◘ 定制

产品尺寸图

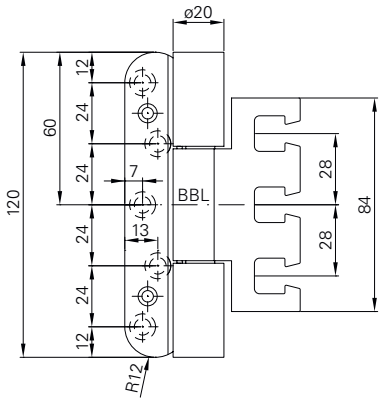


铣切图示

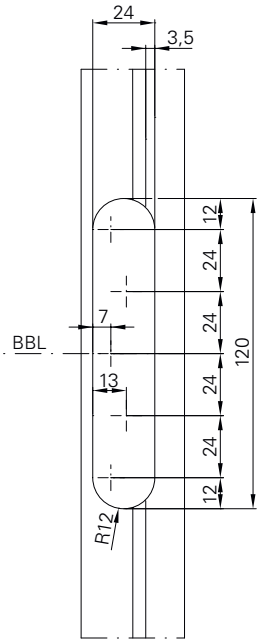


俯视图

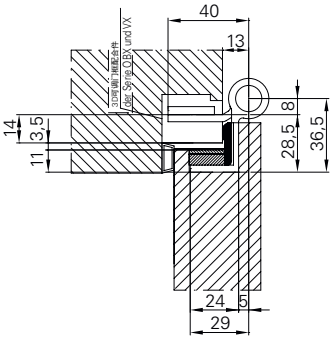


ECO

OBX-20-1532/120 FD 产品信息