OBX-20-1532/160 FD

产品描述		
尺寸规格		160 mm
铰链轴径		20 mm
材料厚度		3.5 mm
固定螺丝		5 x 50 mm
适用于DIN 左/右手门		■
铣切宽度		24 mm
铣切长度		160 mm
铣切深度		11 mm
门型	企口门	■
	与完成面平齐	-
框型	木质门	■
	钢制门	■
	铝合金型材门	■
适用于防火门	F	■
铰链承重性 符合铰链**EN 1935**标准最高级第14级要求	EN 1935 CE	■
	按照标准检测	160 kg
	承重性能	300 kg
表面处理	不锈钢拉丝 (SS)	■
	不锈钢镜光	◘
	不锈钢PVD金	◘
	不锈钢PVD (RAL)	◘
ECO铰链配合件	适用于重型型材门框	OBX-3001-3D
	适用于轻型实木门框	OBX-3002-3D
	适用于钢制门框	OBX-3011-3D
		OBX-3012-3D
	适用于铝合金型材门框	OBX-3021-3D

■ 适用 - 不适用 ◘ 定制

产品尺寸图

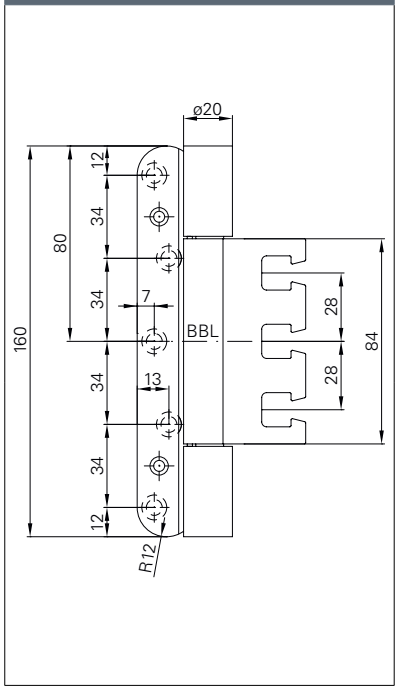

铣切图示

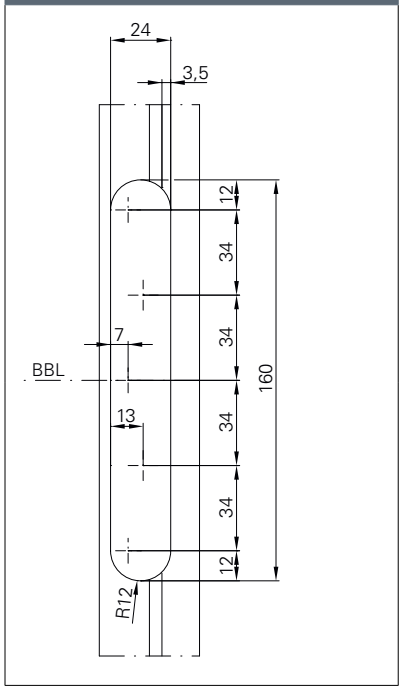

俯视图

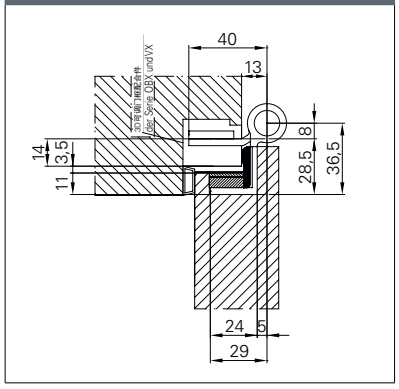

ECO

OBX-20-1532/160 FD 产品信息