产品描述

ECO - 铰链门框配合件 OBX-3001-3D

- 分别适用于长度为120 mm和160 mm的3D铰链
- 分别适用于重型实木门框的平口和企口门
- 3D 可调
  水平方向上 +/- 3 mm
  垂直方向上 +/- 3 mm
  压入方向上 +/- 3 mm
- 产品表面处理：钢镀锌

重型实木门框配合件 **OBX-3001-3D**	材料
OBX-3001-3D	钢镀锌

铰链门框配合件的优势

- 调节螺栓尼龙导向套提供了稳定的可调性
- 配合件压块的尼龙导向套使安装变得简单方便，并且使铰链门扇件更加顺畅的插入到配合件中
- 铰链在上下/左右/压入方向上**3D**无级可调，大大简化了门的现场安装

产品尺寸图

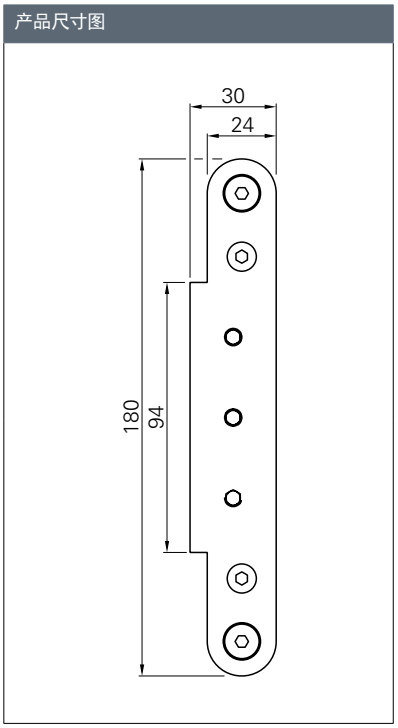

铣切图示

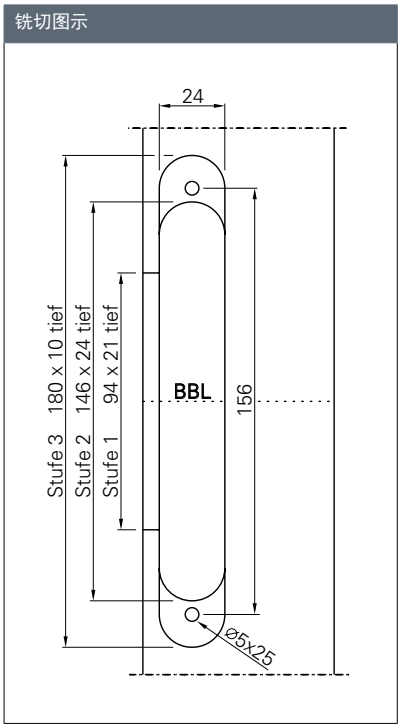

ECO

铰链配件 产品信息

产品描述

ECO - 铰链门框配合件 OBX-3002-3D

- 分别适用于长度为120 mm和160 mm的3D铰链
- 分别适用于轻型木门框的平口和企口门
- 3D 可调

  水平方向上 +/- 3 mm

  垂直方向上 +/- 3 mm

  压入方向上 +/- 3 mm
- 产品表面处理：钢镀锌

轻型木门框配合件 **OBX-3002-3D**	材料
OBX-3002-3D	钢镀锌

铰链门框配合件的优势

- 调节螺栓尼龙导向套提供了稳定的可调性
- 配合件压块的尼龙导向套使安装变得简单方便，并且使铰链门扇件更加顺畅的插入到配合件中
- 铰链在上下/左右/压入方向上**3D**无级可调，大大简化了门的现场安装

产品尺寸图

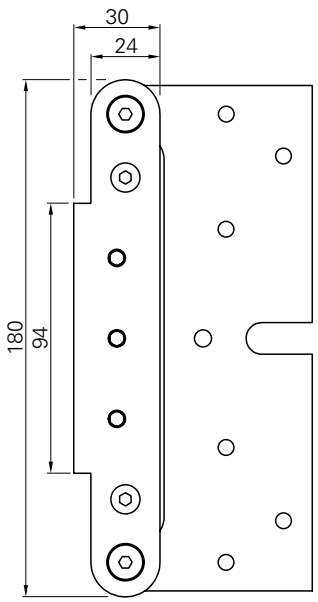

铣切图示

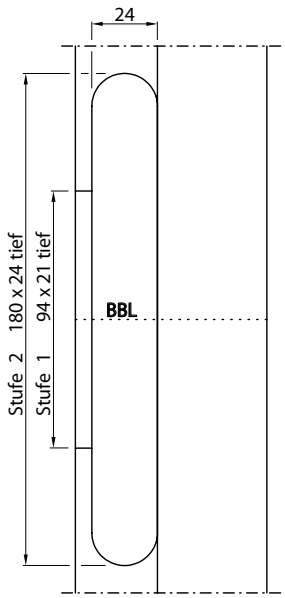

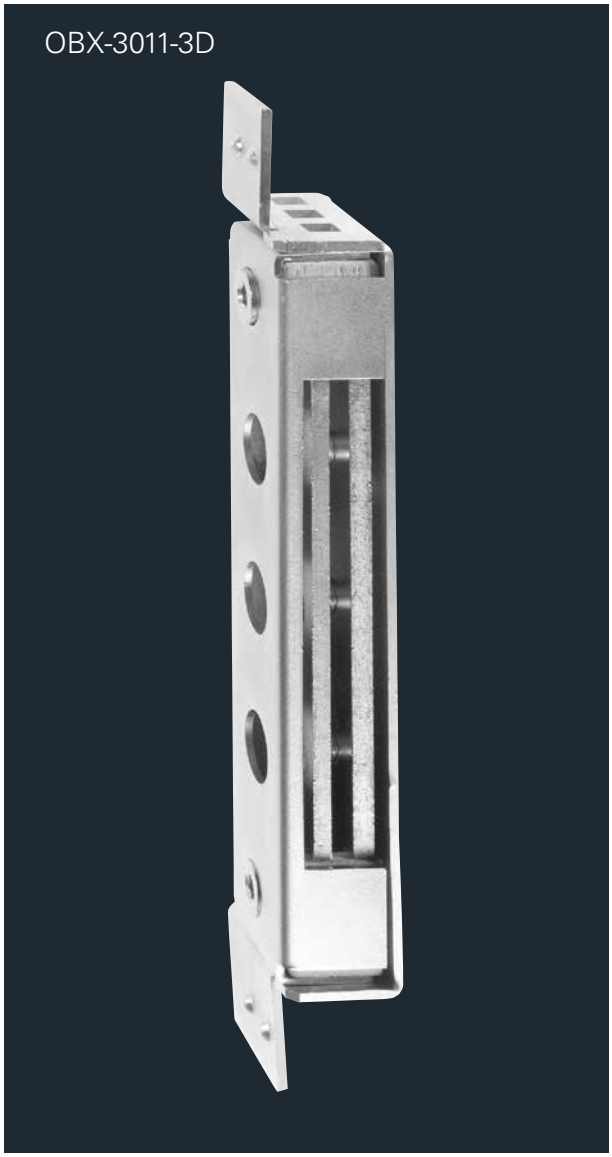

产品描述

ECO - 铰链门框配合件 OBX-3011-3D

- 分别适用于长度为120 mm和160 mm的3D铰链
- 分别适用于钢材门框的平口和企口门
- 3D 可调
  水平方向上 +/- 3 mm
  垂直方向上 +/- 3 mm
  压入方向上 +/- 3 mm
- 产品表面处理：钢镀锌

钢材门框配合件 **OBX-3011-3D**	材料
OBX-3011-3D[1]	钢镀锌
OBX-3012-3D[2]	钢镀锌

[1]不含凸焊点

[2]含凸焊点

铰链门框配合件的优势

- 调节螺栓尼龙导向套提供了稳定的可调性
- 配合件压块的尼龙导向套使安装变得简单方便，并且使铰链门扇件更加顺畅的插入到配合件中
- 铰链在上下/左右/压入方向上**3D**无级可调，大大简化了门的现场安装

产品尺寸图

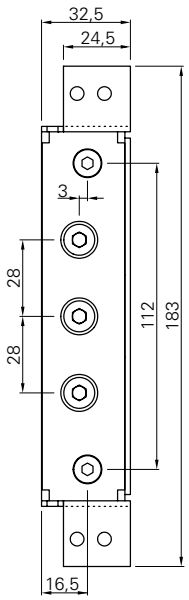

铣切图示

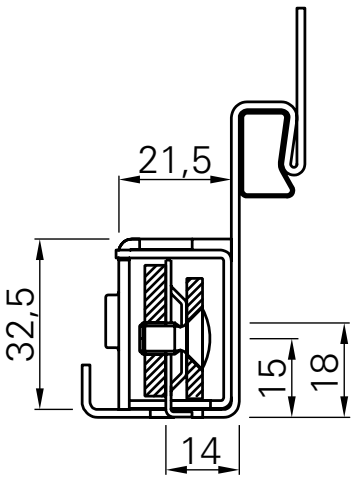

产品描述

ECO - 铰链门框配合件 OBX-3021-3D

- 分别适用于长度为120 mm和160 mm的3D铰链
- 分别适用于铝合金门框的平口和企口门
- 3D 可调
  水平方向上 +/- 3 mm
  垂直方向上 +/- 3 mm
  压入方向上 +/- 3 mm
- 产品表面处理：钢镀锌

铝合金门框配合件 **OBX-3021-3D**	材料
OBX-3021-3D	钢镀锌

铰链门框配合件的优势

- 调节螺栓尼龙导向套提供了稳定的可调性
- 配合件压块的尼龙导向套使安装变得简单方便，并且使铰链门扇件更加顺畅的插入到配合件中
- 铰链在上下/左右/压入方向上3D无级可调，大大简化了门的现场安装

产品尺寸图

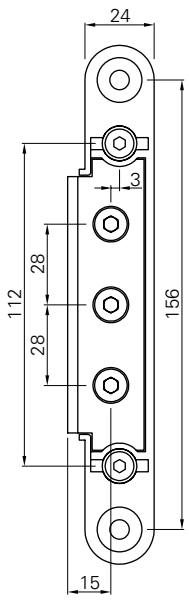

铣切图示

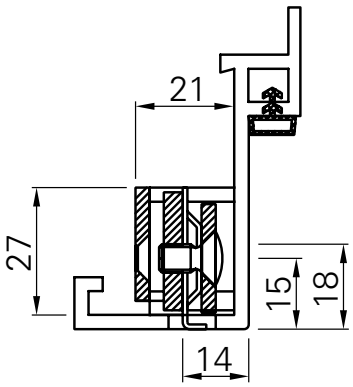

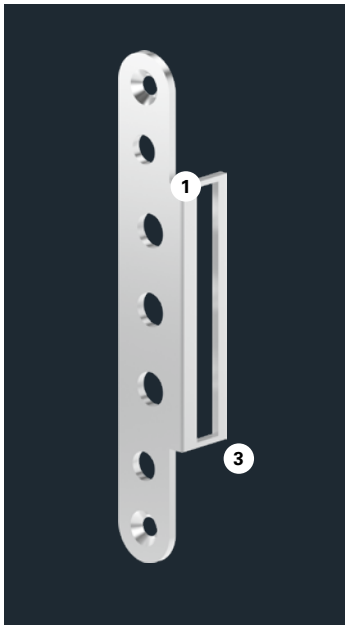

装饰外盖图示 OBX-3096

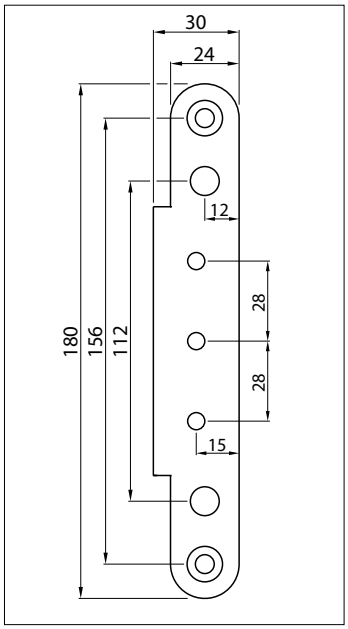

装饰外盖尺寸 OBX-3096

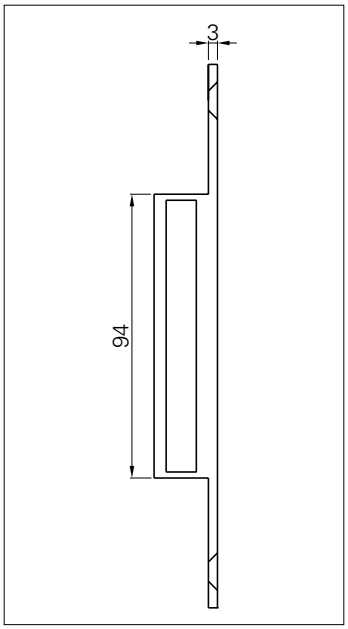

装饰外盖尺寸 OBX-3096

装饰外盖 **OBX-3096**	材料	装饰外盖收口
OBX-3096.ER	不锈钢拉丝	方角-方角
OBX-3096.St.Ni	钢镀镍	方角-方角
OBX-3096.St.Zk	钢镀锌	方角-方角

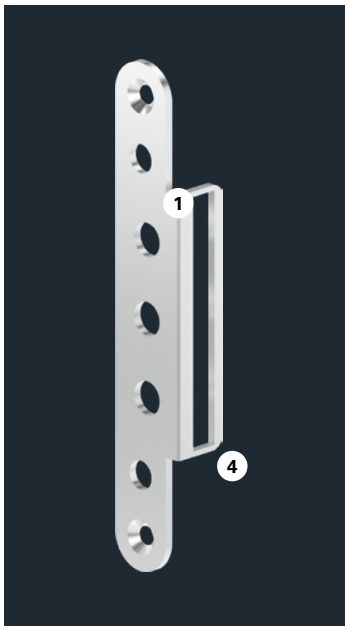

装饰外盖图示 OBX-3097

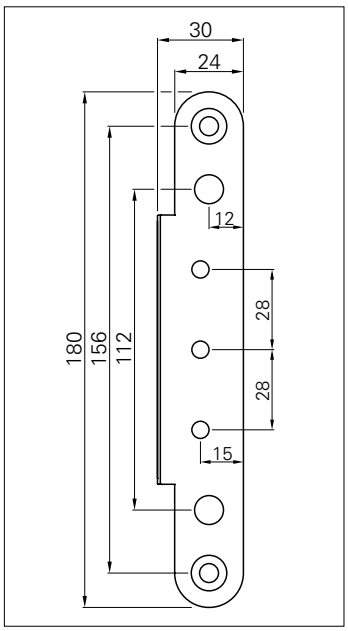

装饰外盖尺寸 OBX-3097

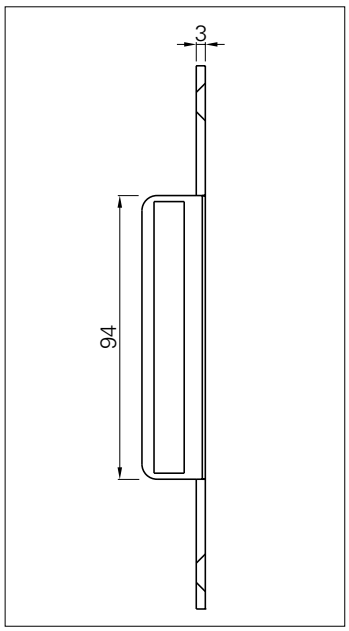

装饰外盖尺寸 OBX-3097

装饰外盖 **OBX-3097**	材料	装饰外盖收口
OBX-3097.ER	不锈钢拉丝	方角-圆角
OBX-3097.St.Ni	钢镀镍	方角-圆角
OBX-3097.St.Zk	钢镀锌	方角-圆角

1 方角

2 圆角

3 方角收口

4 圆角收口

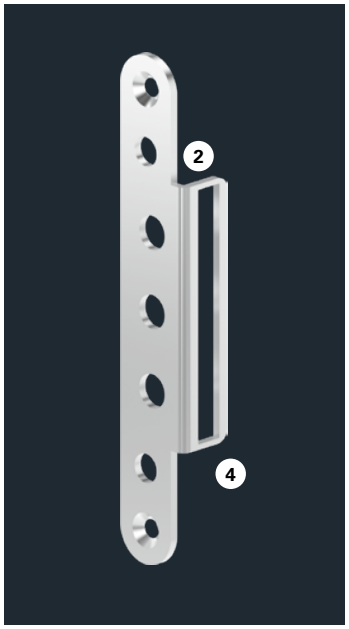

装饰外盖图示 OBX-3098

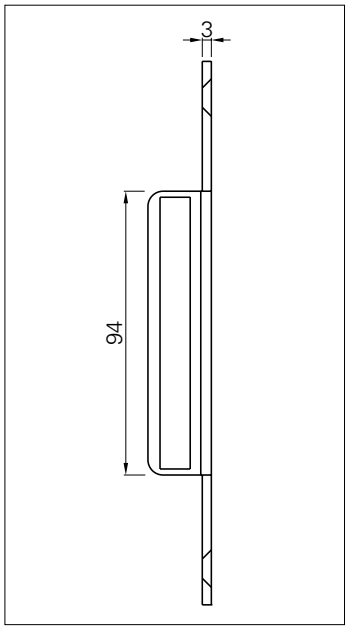

装饰外盖尺寸 OBX-3098

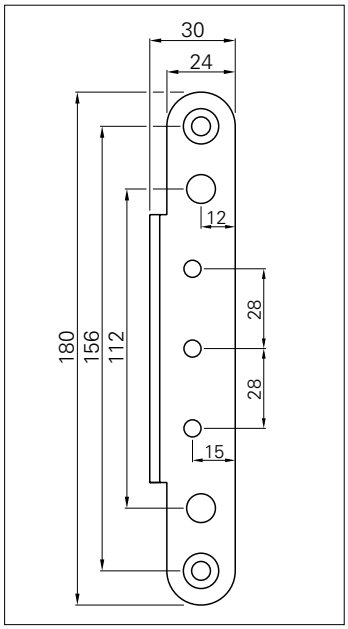

装饰外盖尺寸 OBX-3098

装饰外盖 **OBX-3098**	材料	装饰外盖收口
OBX-3098.ER	不锈钢拉丝	圆角-圆角
OBX-3098.St.Ni	钢镀镍	圆角-圆角
OBX-3098.St.Zk	钢镀锌	圆角-圆角

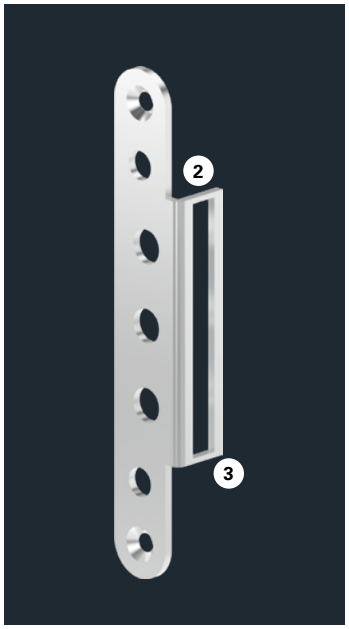

装饰外盖图示 OBX-3099

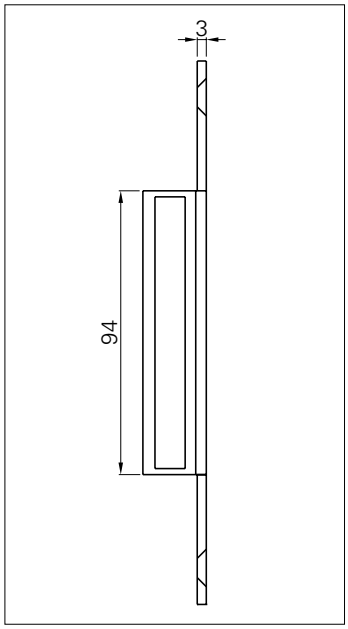

装饰外盖尺寸 OBX-3099

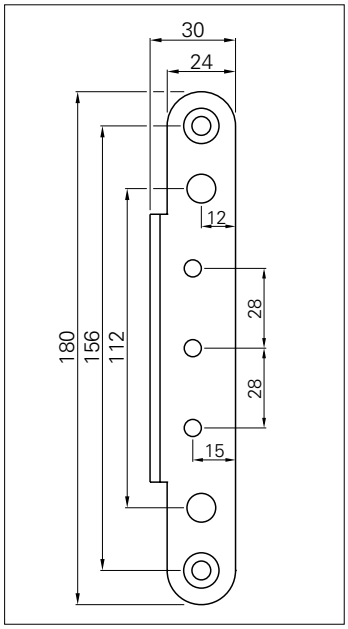

装饰外盖尺寸 OBX-3099

装饰外盖 **OBX-3099**	材料	装饰外盖收口
OBX-3099.ER	不锈钢拉丝	圆角-方角
OBX-3099.St.Ni	钢镀镍	圆角-方角
OBX-3099.St.Zk	钢镀锌	圆角-方角

1 方角

2 圆角

3 方角收口

4 圆角收口

图示：膨胀螺栓 OBX-6012 钢镀锌

膨胀螺栓

在不同的门体、不同结构以及不同的应力情况下，为了更加稳固地将铰链安装到门扇和门框上，推荐使用膨胀螺栓。膨胀螺栓缓解固定螺丝的张力，并将铰链更加稳定地固定在门上，同时将所产生的力量转移到门框上。注意：膨胀螺栓仅仅是起到加固作用，并不能提升铰链本身的负载能力。

膨胀螺栓提高铰链固定的稳定性	材料	标准规格
OBX-6012.St.Zk	钢镀锌	打孔模板