ECO **EPN 950**

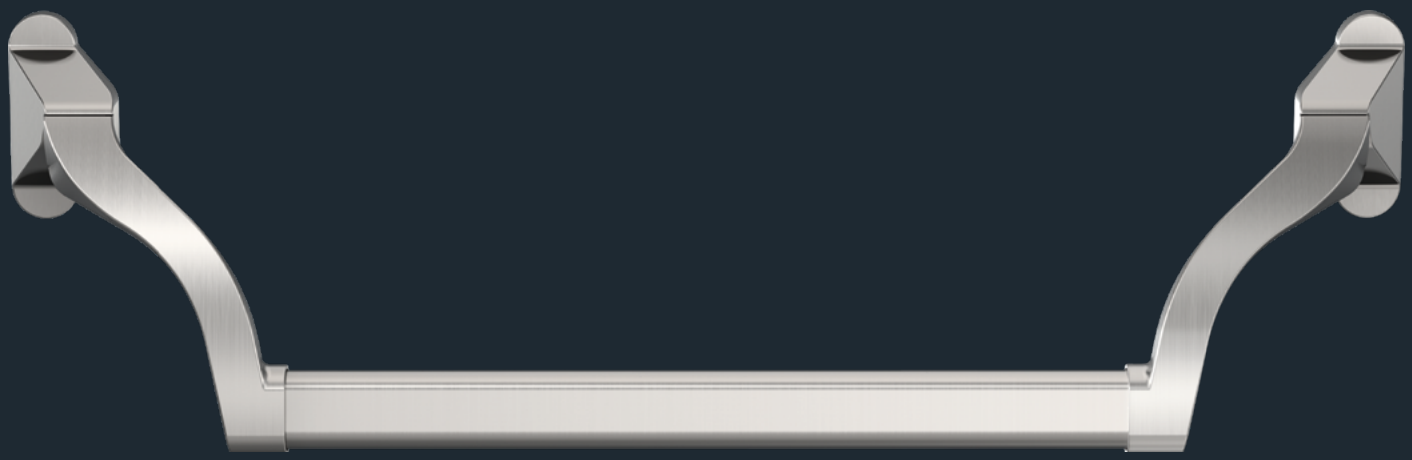

产品描述		
操作模式	平推式逃生推杠 下压式逃生推杠	– ■
表面处理	不锈钢 铝合金F1色	■ ■
推杠长度	900 mm*	■
	1150 mm*	■
	1500 mm*	◘
适用于DIN 左/右手门安装		■
适用于防烟/防火门		F
符合EN/DIN标准		EN 1125

■ 适用 – 不适用 ◘ 可定制其他颜色

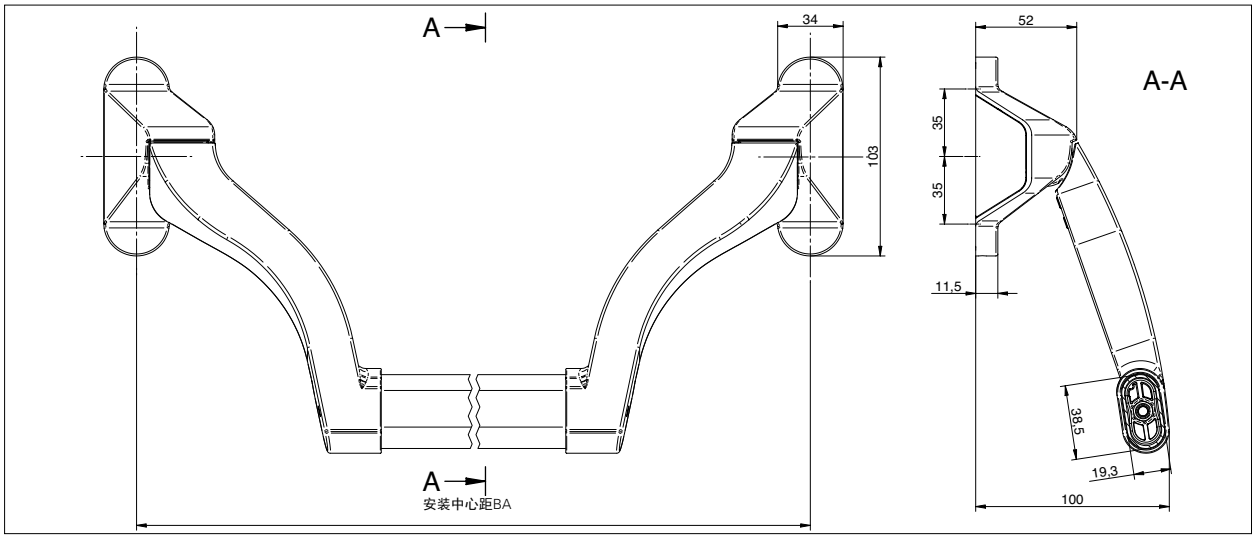

尺寸：EPN 950

描述：

EPN 950 逃生推杠

- 符合**EN 1125, EN 1634, EN 1191**的检测
- 需配合通过**EN1125**测试的锁体和门五金使用
- 适用于防烟/防火门
- 适用于**DIN**左/右手门安装
- 推杠的外形尺寸和厚度均较大，牢固安全。
- 推臂和推杠采用高强度的螺丝连接。
- 表面处理：
  - 不锈钢拉丝
  - 铝合金阳极氧化银色
- 内部结构：钢制镀锌

*推杠需要单独订购。

EPN 950 ▪ 逃生推杠

ER

F

EN 1125

EPN 950 不锈钢	旋转角度
	30°
	45°

不锈钢推杠	推杠长度 (BA) max.
900 mm	1118 mm
1150 mm	1368 mm
1500 mm	1718 mm

EPN 950
不锈钢

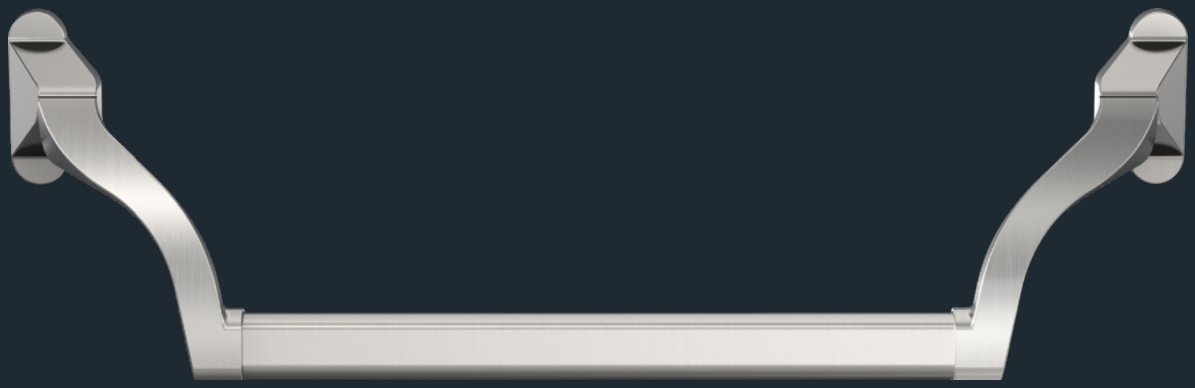

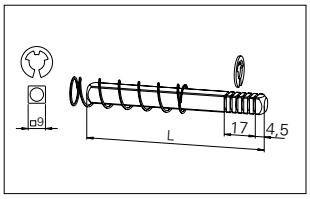

	长度
常闭扇逃生锁体卡片四方棒，参看配件页	55 mm
	75 mm
	95 mm

* 推杠必须单独订购

Al

F

EN 1125

EPN 950 铝合金F1色	旋转角度
	30°
	45°

推杠：钢镀锌F1色涂装	推杠长度 (BA) max.
900 mm	1118 mm
1150 mm	1368 mm
1500 mm	1718 mm

EPN 950
铝合金F1色

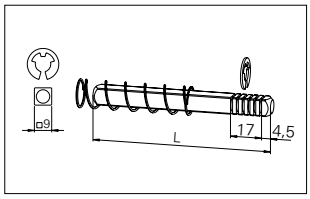

	长度
常闭扇逃生锁体卡片四方棒，参看配件页	55 mm
	75 mm
	95 mm

*推杠需要单独订购。